Scaravella F.lli

PRECISION GROUND BALL SCREWS

Catalogue
Quick Guide



Rel. 25.02 - 30th september 2025

www.scaravella.it

Release 25.02
30th september 2025

Scaravella F.lli s.r.l.

Azienda certificata

ISO 9001:2015

via Bentelli, 25 - 29121 PIACENZA (Italia)
Tel. +39.0523.480192 - +39.0523.480121
Fax +39.0523.481334
email scaravella@scaravella.it

INDICE GENERALE

FOREWORD

QUICK REFERENCE GUIDE FOR CATALOGUE CONSULTATION F-1

TECHNICAL DATA

STATIC AND DYNAMIC RIGIDITY 2
- Static rigidity of the screw 2
- Static rigidity of the screw nut 2
- Static rigidity of the balls contact zone 2

DEFORMATIONS 2
CALCULATION OF APPLIED TORQUE 3
CALCULATION OF LOADS AND DURATION 3
OPERATIONAL LIFE 3
- Mounting 3
- Lubrication 4

PRELOAD 5
SUPPORT SYSTEMS 6
BUCKLING LOAD 6
CRITICAL SPEEDS 7
- Critical speed of screw 7
- Limiting speed 8

PRECISION 8

STANDARD BALLS CREWS TABLES

MODE OF TABLE READING 8b
SINGLE CYLINDRICAL NUT WITH THREADED HEAD 9
SINGLE CYLINDRICAL NUT 11
SINGLE PRELOADED CYLINDRICAL NUT 14
DOUBLE CYLINDRICAL NUT PRELOADED 15
FLANGED SINGLE NUT 17
SINGLE PRELOADED FLANGED NUT 34
DOUBLE NUT (flanged + cylindrical) PRELOADED 50

FOREWORD
- Quick reference guide for catalogue consultation -

The following pages contain the tables for a rapid individuation of ballscrew nuts into the Catalogue. The ballscrew nuts are organized by Type of nut (single, preloaded or double), by tipe of flange (DIN or STD - standard), by nominal diameter (Dn) and by pitch of tread.

Single cylindrical nut (MC), Single cylindrical nut with threaded head (MCTF),

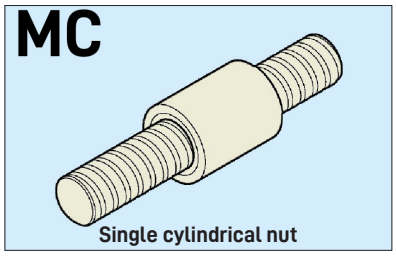

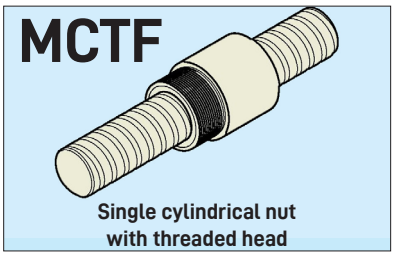

Flanged single nut (MF) and Central flange single nut (FC)

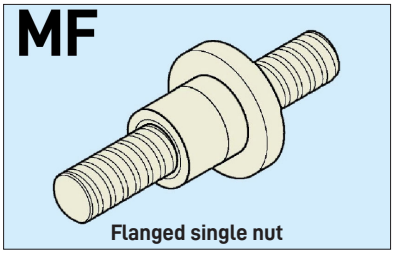

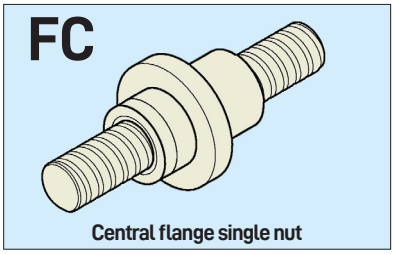

The ballscrew nut MC, MF and FC are realized by a single body with internal helicoidal thread for balls circulation and holes for the deflectors for balls recirculation. The ballscrew nuts are provided WITHOUT PRELOAD (medium axial backlash 0,01 ÷ 0,02mm); on demand can are provided at "0" backlash (zero).

The flanged nuts MF and FC may have holed type DIN o STD (standard):

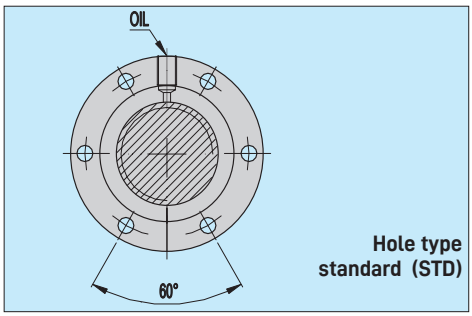

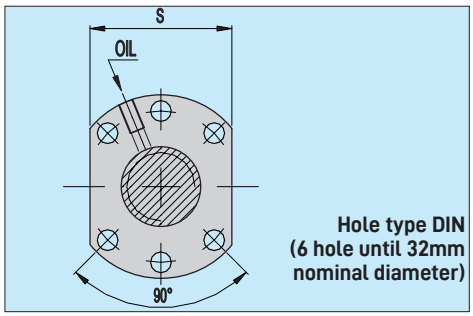

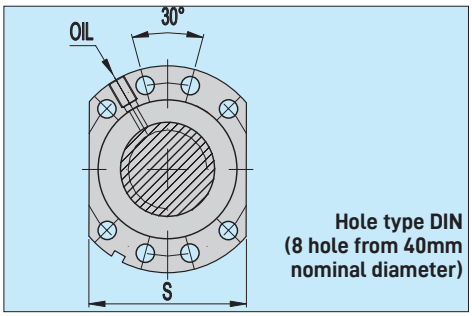

On demand may are realized flange with particular form and holed.

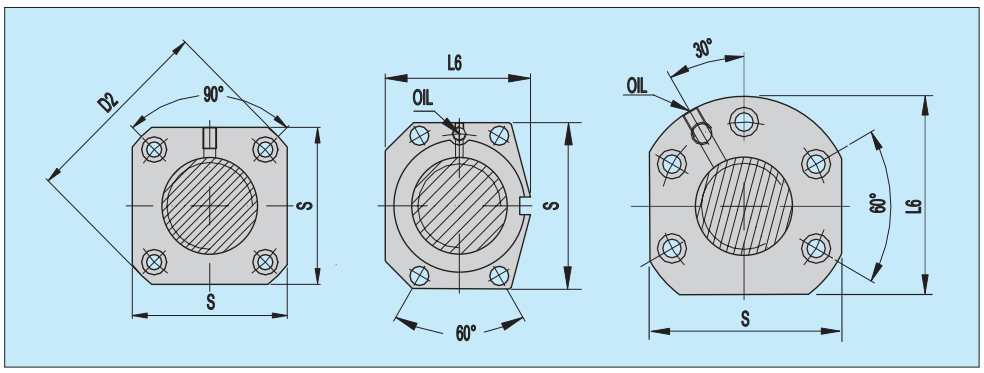

Single preloaded cylindrical nut (MCPI) and Single preloaded flanged nut (MFPI)

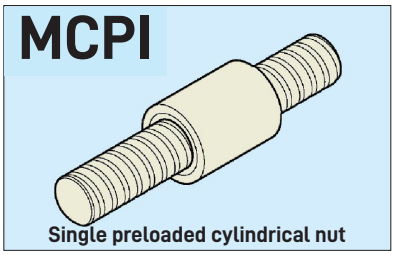

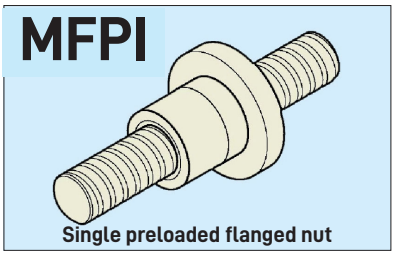

The ballscrew nut MCPI and MFPI are realized by a single body with internal helicoidal thread for balls circulation and holes for the deflectors for balls recirculation. For increase the rigidity of coupling screw/nut the nut helicoidal thread is realized with a "**distance - S**" between the two deflector series. The entity of distance define the required preload.

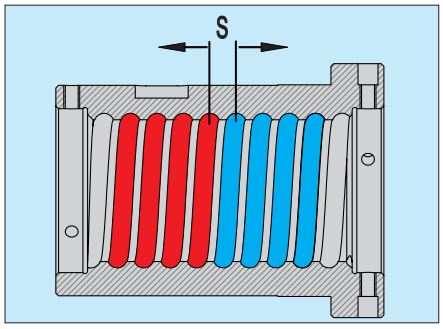

Double cylindrical nut preloaded (MC+MC) and Double nut (flanged + cylindrical) preloaded (MF+MC)

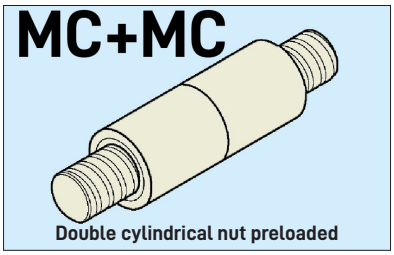

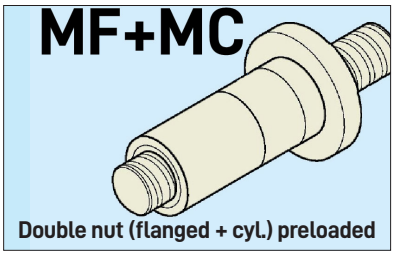

The ballscrew nut MCPI and MCPI are realized by two nut coupling through a spacer.
The entity of the spacer width "S", define the required preload.

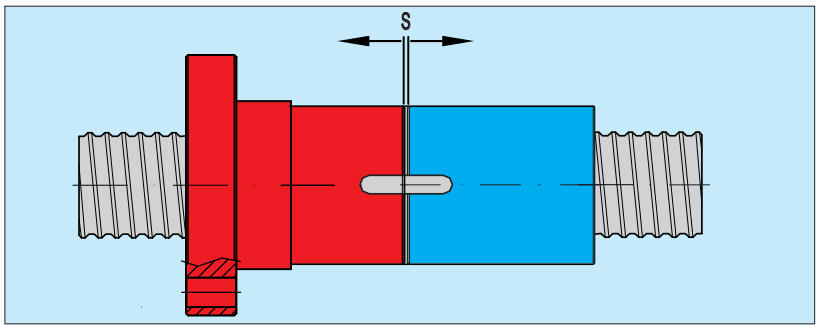

Fast search Table

DIAMETER PITCH	N° of CITCUITS of BALLS	MC 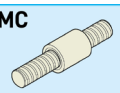 Single cylindrical nut	MC+MC 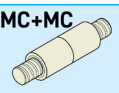 Double cylindrical nut preloaded	MCPI 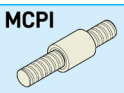 Single preloaded cylindrical nut	MF 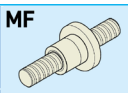 Flanged single nut	MF+MC 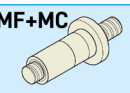 Double nut (flanged + cylindrical) preloaded	MFPI 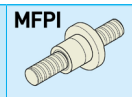 Single preloaded flanged nut	FC 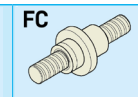 Central flange single nut	MCTF 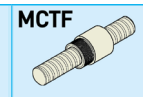 Single cylindrical nut with threaded head	FLANGE HOLED TYPE
16 pitch 5	3	Page 11							Page 9	
					Page 17					STD
					Page 18					DIN
	4	Page 11								
					Page 17					STD
					Page 18					DIN
16 pitch 10	3				Page 18					DIN
20 pitch 5	3	Page 11			Page 20					
					Pages 18 - 19					STD
					Page 21					DIN
	4	Page 11							Page 9	
					Page 18					STD
					Page 21					DIN
	3+3		Page 15	Page 14						
						Page 50	Page 35			STD
							Page 34			DIN
20 pitch 10	3	Page 11								
					Page 19					STD
					Page 19					DIN
	4								Page 9	
					Page 21					DIN

DIAMETER PITCH	N° of CITCUITS of BALLS	MC 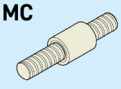 Single cylindrical nut	MC+MC 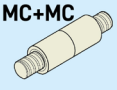 Double cylindrical nut preloaded	MCPI 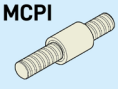 Single preloaded cylindrical nut	MF 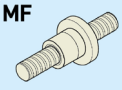 Flanged single nut	MF+MC 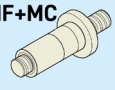 Double nut (flanged + cylindrical) preloaded	MFPI 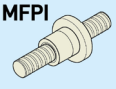 Single preloaded flanged nut	FC 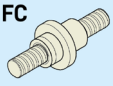 Central flange single nut	MCTF 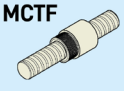 Single cylindrical nut with threaded head	FLANGE HOLED TYPE
25 pitch 5	3	Page 11								
					Pages 18 - 19					STD
					Page 22					DIN
	4	Page 11								
					Pages 18, 19 and 20					STD
					Page 22					DIN
	5								Page 9	
	3+3		Page 15							
							Pages 36 - 38			STD
							Page 37			DIN
	4+4		Page 15							
							Page 36			STD
							Page 37			DIN
25 pitch 6	3+3						Page 38			DIN
25 pitch 10	3	Page 11								
					Page 19					STD
					Page 21					DIN
	4	Page 11							Page 9	
					Page 19					DIN
					Page 19					STD
	3+3					Page 51				STD
						Page 51				DIN
	4+4					Page 51				DIN
						Page 51				STD
25 pitch 15	3				Page 19					STD
25 pitch 20	2	Page 11								
					Page 19					STD
					Page 19					DIN
	2+2					Page 51				STD

DIAMETER PITCH	N° of CITCUITS of BALLS	MC 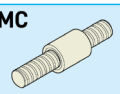 Single cylindrical nut	MC+MC 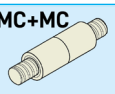 Double cylindrical nut preloaded	MCPI 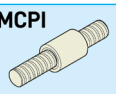 Single preloaded cylindrical nut	MF 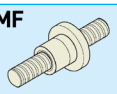 Flanged single nut	MF+MC 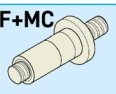 Double nut (flanged + cylindrical) preloaded	MFPI 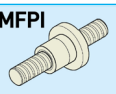 Single preloaded flanged nut	FC 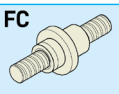 Central flange single nut	MCTF 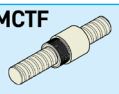 Single cylindrical nut with threaded head	FLANGE HOLED TYPE
32 pitch 5	3	Page 11								
	4	Page 11								
					Page 21					DIN
					Pages 22 - 23					STD
	5								Page 9	
					Page 21					DIN
	6	Page 11								
					Page 22					DIN
					Page 22					STD
	3+3		Page 15	Page 14						
						Page 51	Page 40			STD
							Page 41			DIN
	4+4		Page 15				Page 42			
						Page 51	Pages 40 - 41			STD
						Page 52	Pages 37 -39			DIN
32 pitch 6	4	Page 11								
	5	Page 11								
					Page 23					DIN
					Page 24					STD
	3+3						Page 37			DIN
							Page 42			
	4+4						Page 40			DIN
	5+5					Page 52				
						Page 52				DIN

DIAMETER PITCH	N° of CITCUITS of BALLS	MC 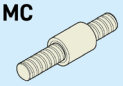 Single cylindrical nut	MC+MC 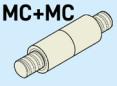 Double cylindrical nut preloaded	MCPI 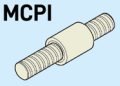 Single preloaded cylindrical nut	MF 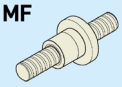 Flanged single nut	MF+MC 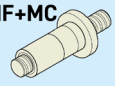 Double nut (flanged + cylindrical) preloaded	MFPI 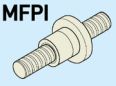 Single preloaded flanged nut	FC 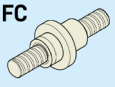 Central flange single nut	MCTF 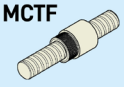 Single cylindrical nut with threaded head	FLANGE HOLED TYPE
32 pitch 10	3	Page 12								
					Pages 21 - 25					STD
					Page 25					DIN
	4	Page 12							Page 9	
					Pages 21 - 25					DIN
					Pages 21 - 24					STD
	5	Page 12							Page 9	
					Page 25					DIN
	3+3		Page 16							
						Page 53	Page 40			STD
						Page 53	Page 39			DIN
	4+4		Page 16			Page 52				
						Pages 52 - 53				DIN
						Page 53				STD
	5+5					Page 53				DIN
32 pitch 12	4	Page 12								
					Page 26					DIN
	4+4					Page 53				DIN
32 pitch 20	2	Page 12								
					Page 19					STD
					Page 21					DIN
	3				Page 19					STD
					Page 21					DIN
	2+2					Page 53				STD
32 pitch 25	2	Page 12								
					Page 19					STD
	2+2					Page 53				STD

DIAMETER PITCH	N° of CITCUITS of BALLS	MC 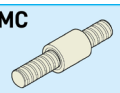 Single cylindrical nut	MC+MC 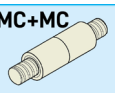 Double cylindrical nut preloaded	MCPI 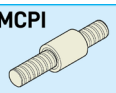 Single preloaded cylindrical nut	MF 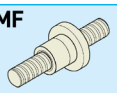 Flanged single nut	MF+MC 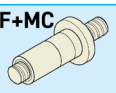 Double nut (flanged + cylindrical) preloaded	MFPI 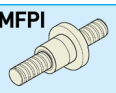 Single preloaded flanged nut	FC 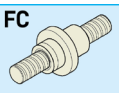 Central flange single nut	MCTF 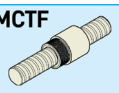 Single cylindrical nut with threaded head	FLANGE HOLED TYPE
40 pitch 5	4	Page 12								
					Pages 26 - 27					STD
					Page 27					DIN
	5								Page 9	
					Page 27					DIN
	6	Page 12								
					Page 27					STD
	4+4		Page 15							
						Page 54	Page 42			STD
							Page 43			DIN
	5+5						Page 46			DIN
	6+6		Page 15							
						Page 54				STD
							Page 46			DIN
40 pitch 6	4	Page 12								
	6	Page 12								
					Page 27					DIN
	4+4		Page 15				Pages 43 - 44			
							Page 44			DIN
	6+6					Page 54				DIN

DIAMETER PITCH	N° of CITCUITS of BALLS	MC 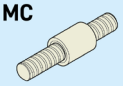 Single cylindrical nut	MC+MC 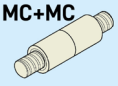 Double cylindrical nut preloaded	MCPI 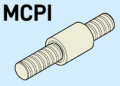 Single preloaded cylindrical nut	MF 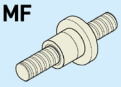 Flanged single nut	MF+MC 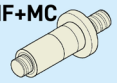 Double nut (flanged + cylindrical) preloaded	MFPI 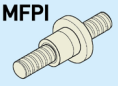 Single preloaded flanged nut	FC 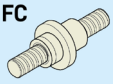 Central flange single nut	MCTF 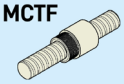 Single cylindrical nut with threaded head	FLANGE HOLED TYPE
40 pitch 10	3	Page 12								
					Page 28					STD
	4	Page 12							Page 9	
					Page 28					STD
					Page 32					DIN
	3+3		Page 15				Page 44			
						Page 55	Pages 45 - 47			STD
							Page 46			DIN
	4+4		Page 15				Page 44			
						Page 55	Pages 45 - 47			STD
						Page 57	Page 46			DIN
	6+6		Page 15							
40 pitch 12	4+4						Page 43			DIN
40 pitch 20		Page 13			Page 33					
					Pages 29 - 30			Page 31		STD
					Page 32					DIN
	4				Page 33					DIN
	3+3					Page 56				STD
						Pages 55 - 57				DIN
40 pitch 40	2	Page 13			Page 30					
					Pages 29 - 30			Page 31		STD
	2+2					Page 56				STD

DIAMETER PITCH	N° of CITCUITS of BALLS	MC 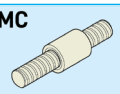 Single cylindrical nut	MC+MC 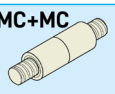 Double cylindrical nut preloaded	MCPI 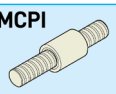 Single preloaded cylindrical nut	MF 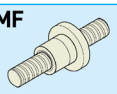 Flanged single nut	MF+MC 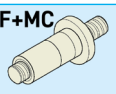 Double nut (flanged + cylindrical) preloaded	MFPI 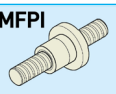 Single preloaded flanged nut	FC 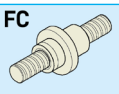 Central flange single nut	MCTF 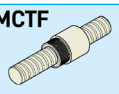 Single cylindrical nut with threaded head	FLANGE HOLED TYPE
50 pitch 5	5	Page 12								
	6	Page 12								
					Page 27					STD
					Page 32					DIN
	4+4		Page 15				Page 48			
						Page 58	Page 42			STD
							Page 46			DIN
	5+5						Page 46			DIN
	6+6		Page 15							
						Page 54	Page 48			STD
						Page 59	Page 46			DIN
50 pitch 10	4	Page 12								
					Page 28					STD
					Page 32					DIN
	6	Page 12								
					Page 28					STD
					Page 32					DIN
	3+3		Page 15							
						Page 58				STD
	4+4		Page 15				Page 48			
							Pages 45 - 47			STD
						Page 59	Page 46			DIN
	6+6					Page 55				STD
50 pitch 20	3	Page 13								
					Page 32					DIN
	4	Page 13								
					Page 32					DIN
	3+3					Page 59				DIN
	4+4					Page 59				DIN

DIAMETER PITCH	N° of CITCUITS of BALLS	MC 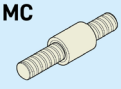 Single cylindrical nut	MC+MC 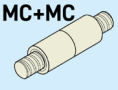 Double cylindrical nut preloaded	MCPI 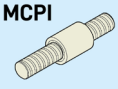 Single preloaded cylindrical nut	MF 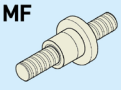 Flanged single nut	MF+MC 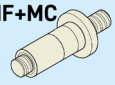 Double nut (flanged + cylindrical) preloaded	MFPI 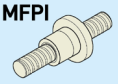 Single preloaded flanged nut	FC 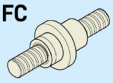 Central flange single nut	MCTF 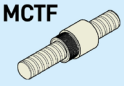 Single cylindrical nut with threaded head	FLANGE HOLED TYPE
50 pitch 40	2	Page 13								
								Page 31		STD
					Page 32					DIN
63 pitch 10	6	Page 13								
					Page 28					STD
					Page 32					DIN
	8				Page 32					DIN
	4+4		Page 16							
						Page 60	Page 49			STD
						Page 60	Page 46			DIN
	5+5		Page 16							
						Page 60				STD
						Page 60	Page 46			DIN
63 pitch 20	3	Page 13								
					Page 32					DIN
	4	Page 13								
					Page 32					DIN
	5				Page 32					DIN
	3+3					Page 59				DIN
	4+4					Page 59				DIN

DATI TECNICI

TECHNICAL DATA

STATIC AND DYNAMIC RIGIDITY

The definition of static rigidity is known, as the ratio between the applied LOAD and the deformation that is determined:

$$K_{\text{stat V}} = \frac{F}{f} \text{ (kg/µm)}$$

The static rigidity of the screw (**K stat V**) is expressed in [kg/µm]] and corresponds to axial deformation.
For example, for a rigidity of $1{,}3 \cdot 10^3$ kg/µm, with an axial LOAD of 5000 kg, there is a deformation that is equivalent to:

(5000 : 1300) = 3,8 µm.

The overall rigidity of the ball screw is a function of 3 factors:
a. the rigidity of the screw (or threaded shaft);
b. the rigidity of the screw nut;
c. the rigidity in the contact zone of the balls.

Static rigidity of the screw

$$K_{\text{stat V}} = \frac{F}{f} = \frac{A \cdot E}{l \cdot 10^3} \text{ (kg/µm)}$$

where: **A**, shaft cross-section (mm^2);
E, modulus of elasticity ($21 \cdot 10^3$ kg/mm^2);
I, initial LENGTH of the shaft.

Static rigidity of the screw nut

K stat M, which is normally very high, for the compact shape of the screw nut itself; it is calculated with the previous formula.

Static rigidity of the balls contact zone

K stat M, , is theoretically determined, as a function of the ball-groove contact, for loads higher than those of normal operation. These loads correspond to the deformation of the screw and screw nut thread and to the ball-groove contact deformation.
Rigidity conditions can be improved by applying a PRELOAD to the screw nut.
Of course, the rigidity characteristics of the screw must be correlated with the rigidity of the machine and with the methods of fixing the screw on the machine itself: in particular the screw supports and their rigidity.
The dynamic characteristics of ball screws are present in the analisys of designers, who must increasingly take into account the "responses" of the machines to the stresses that they receive, and that are not "fully operational".
The dynamic rigidity is a function of the variations of the LOAD, applied to the ball screw, and in particular of the relationship between the frequency of these values and the typical frequency of the considered part.

It is well known that when equality occurs between the two frequencies, the Dynamic rigidity is minimal, and resonance phenomena arise. The parameters on which the dynamic rigidity of ball screws depends are:
- oscillating weight;
- damping ratio;
- static rigidity;
- own frequency.

$$K_{\text{din}} = \frac{K_{\text{stat}}}{A}$$

In our case **A** takes values approximately between 4 and 5.
To improve dynamic rigidity, the excitation frequency values must be moved away from those of the natural frequency, and/or maximum damping must be achieved with appropriate PRELOAD values.

DEFORMATIONS

It is possible to know the value of axial elastic deformation in a screw-screw nut assembly subjected to a certain LOAD.
This value is calculated each tima, as it is a function of the number and diameter of the balls being worked, the conditions of use and the preload within the screw-screw nut assembly.

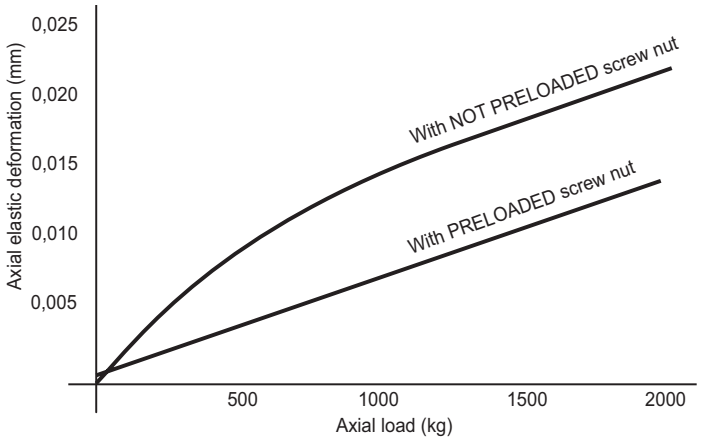

CALCULATION OF APPLIED TORQUE

The value of C torque, necessary for the operation of a ball screw to which an axial load F is applied is:

$$Ct = \frac{F \cdot p}{2000 \cdot \pi \cdot \eta} = kgm$$

where: **F**, is axial LOAD
p, is screw PITCH
η, is the yield of the helical pair (0,9).

To this should be added the inertia torque of the screw shaft and the torque due to the PRELOAD of the screw nut.

CALCULATION OF LOADS AND DURATION

The calculation of the permissible LOAD on the shaft can be set, especially for long and thin screws, stuck at one end and free from the other (heavier case), with the processes of the tip loaded solids (Euler formulas)..
The LOAD to which the ball screw is subjected must be considered applied in dynamic conditions, sometimes with shocks: therefore, the sizing must take this condition into account.
It should also be noted that the sizing of the ball screw must be carried out, taking into account not only the screw, but the resistance of the screw-nut-ball assembly.
As for the duration of a screw, it is noted that it is correlated with its resistance to fatigue, and with the number of times the sphere touches a given point of the groove.
Therefore, the lifetime measurement of a ball screw is expressed in number of rotations (10^6 revolutions, or millions of revolutions).
The coefficient $\mathbf{L}_{din}$ of dynamic LOAD indicates the permissible LOAD (in kg) for a duration **T** of 10^6 revolutions. The coefficient $\mathbf{L}_{stat}$ of static LOAD corresponds to the maximum permissible load on the screw in resting conditions, or for very slow rotations. Beyond this LOAD there is a permanent deformation on the raceways of 0,0001 compared to the diameter of the ball.

For the choice of the screw it is necessary, however, to know the medium load **Fm**: that is the load corresponding to the actual use of the screw, which is determined by the conditions of use of the screw itself and can be calculated approximately by the following formula:

$$F_V = \sqrt[3]{\frac{F_1^3 T_1 + F_2^3 T_2 + \ldots + F_n^3 T_n}{T}}$$

where:

$\mathbf{F}_1$ is the constant LOAD during $\mathbf{T}_1$ rotations;
$\mathbf{F}_2 \ldots \mathbf{F}_n$, are the constant loads during $\mathbf{T}_2 \ldots \mathbf{T}_n$ rotations;
$\mathbf{T} = \mathbf{T}_1 + \mathbf{T}_2 + \ldots + \mathbf{T}_n$, are the number the total number of rotations during which the loads $\mathbf{F}_1, \mathbf{F}_2, \ldots, \mathbf{F}_n$.

The calculation of the life of the screw:

$$T_v = \left(\frac{C_{din}}{F_m}\right)^3 \cdot 10^6 \text{ giri} \qquad F_m = \frac{C_{din}}{\sqrt[3]{\frac{T_v}{10^6}}}$$

where:

$\mathbf{T}_v$ Screw life in number of revolutions
$\mathbf{L}_{din}$ dynamic LOAD (see Technical Data Tables, pages 10 ÷ 69)
$\mathbf{F}_m$ medium operating working LOAD

For the calculation of the service life, the average value of the load is considered for $\mathbf{F}_m$, the medium operating working LOAD, which affects the service life raised to the third.
Still the report

$$\frac{C_{din}}{F_m} = \sqrt[3]{\frac{T_v}{10^6}}$$

it can be called λ and obtained according to the number of rotations required by the screw.

OPERATIONAL LIFE

The **nominal life** of a ball screw is the number of hours of activity at a constant speed (or the number of revolutions) that the screw is able to withstand before the first signs of fatigue (peeling) occur on the rolling surfaces (screw and screw nut)..
Practical experience has shown that identical screws, working under the same conditions, have different durability; hence the concept of nominal life. The nominal life, according to the ISO definition, is the life reached or exceeded by 90% of a sufficiently large number of identical screws working under the same conditions (alignment, applied load, speed, acceleration, temperature, lubrication and cleaning).
The **service life** is the lifespan of a specific screw before failure. The failure is not normally caused by fatigue (peeling), but by the wear of the recirculation system, corrosion, contamination and, more generally, by the loss of functional characteristics.
To obtain a useful life equivalent to the nominal life, the screw must be subjected to an real medium load not exceeding 80% of the dynamic load along a stroke of not less than 4 times the pitch.
The determination of the "size" of the screw to obtain the required durability is provided by the experience gained with similar applications; it is also necessary to consider the specific structural needs such as the robustness of the terminals (shanks) and the attachments of the screw nut due to the efforts applied to these elements.

Mounting

In order to ensure the expected life of the screw it is important to ensure a correct alignment of the screw with the sliding guides. Radial loads and eccentric thrusts are absolutely to be avoided because they reduce in significantly the service life of the screw.

Lubrication

The lubrication of ball screws must be appropriate in quantity and quality, even more so for those screws that work at high speed. The quantity, distribution and frequency of lubrication must be determined appropriately and constantly monitored. At high speeds the lubricant on the screw surface can be expelled by centrifugal force.
It is important to keep this phenomenon under control during the first strokes at high speeds and then adapt the lubrication frequency, flow and quality of the lubricant.

If necessary, use a higher viscosity lubricant. The optimization of the lubrication frequency and the amount of lubricant must be determined taking into account the temperature reached by the screw nut and its trend. Good lubrication is essential to ensure the proper functioning and durability of the screw.
The screws can be lubricated with oil or grease.
In general, the amount of oil needed to ensure proper lubrication is between 3 e 5 cm^3/h, for each turn of the balls.
Grease lubrication is recommended ONLY for low rotational speeds. The recommended amount of fat is about half the free volume inside the screw nut.

Proper lubrication allows you to obtain:

a) a long operational life in accordance with the calculation values
b) a suitable heat dissipation
c) the reduction of wear and corrosion

Oil lubrication

Diagram for determining the kinematic viscosity of lubricating oil

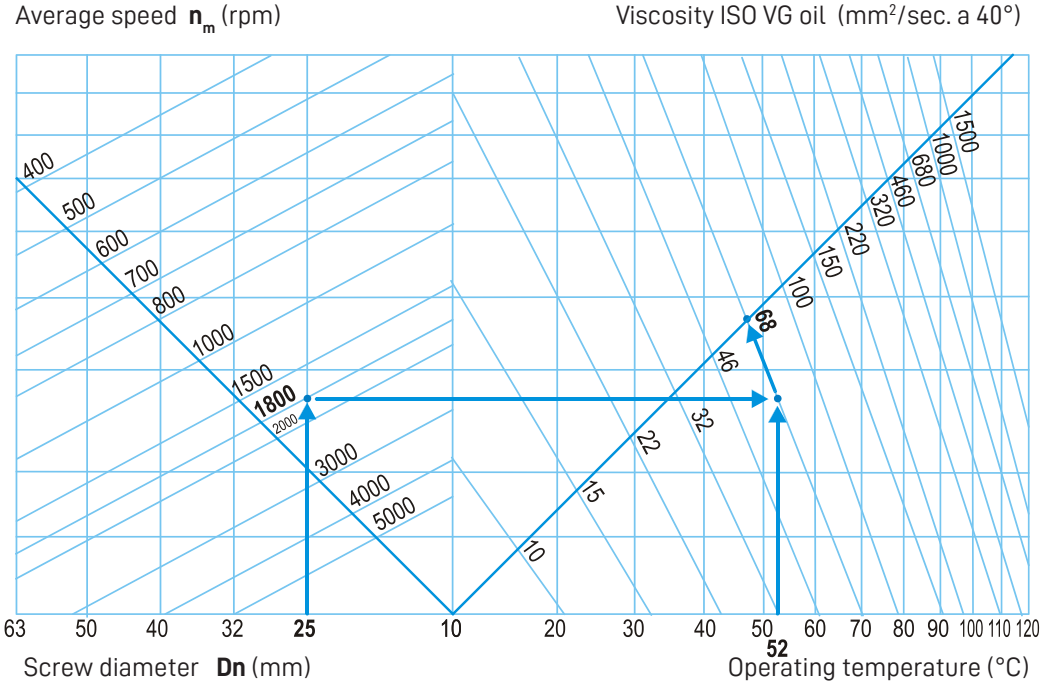

- The most suitable lubrication system is at oil centralized lubrication system.
- Lubricant quantity: 3÷6 cm^3/h for each ball circuit.
- - For operating temperatures between 10°C and 70°C the viscosity should be placed between ISO VG68 and ISO VG220.

Grease lubrication

- It is used for low-speed operating conditions.
- Use grease according to Class 2 DIN 51825 every three months max.
- In the presence of high loads, use grease in accordance with DIN 51818
- Introduce grease in quantity corresponding to at least half of the free volume inside the screw nut.
- Carry out complete grease replacement every 12 months.
- Significantly reduce lubrication intervals in particularly adverse working conditions: sudden changes in temperature, humidity dusty or saline environments, etc.

Table of viscosity classes

ISO viscosity class	Average viscosity at 40°C mm²/s	Viscosity limits at 40°C mm²/s	
		Min	Max
ISO VG 2	2,2	1,98	2,42
ISO VG 3	3,2	2,88	3,52
ISO VG 5	4,6	4,14	6,06
ISO VG 7	6,8	6,12	7,48
ISO VG 10	10	9	11
ISO VG 15	15	13,5	16,5
ISO VG 22	22	19,8	24,2
ISO VG 23	32	28,8	35,2

ISO viscosity class	Average viscosity at 40°C mm2/s	Viscosity limits at 40°C mm²/s	
		Min	Max
ISO VG 68(*)	**68**	**61,2**	**74,8**
ISO VG 100	100	90	110
ISO VG 150	150	135	165
ISO VG 220	220	198	242
ISO VG 320	320	288	352
ISO VG 460	460	414	506
ISO VG 680	680	612	748
ISO VG 1000	1000	900	1100

(*) Recommended viscosity class

PRELOAD

PRELOAD is used when maximum rigidity and absence of backlash is required. The PRELOAD reduces elastic deformation in the screw/screw nut coupling, increases accuracy and improves responsiveness to command impulses.
Lower preload values reduce rigidity, higher values increase friction; In both cases, the accuracy of the positioning or the durability of the screw is respectively affected.

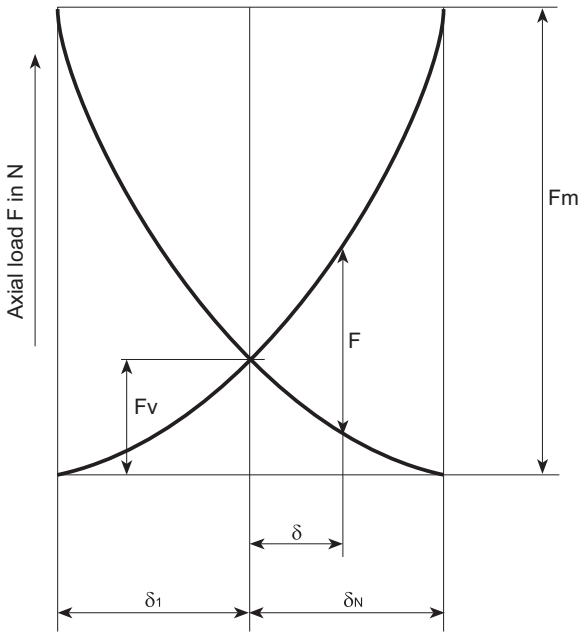

δ Deformation under load operating
$\delta_1 + \delta_N$ deformation of the nuts I and II underload

Ball screws with single nuts without preload denote axial clearance and have a modest rigidity, as soon as loaded, following an unfavorable contact.
Therefore the relative movement screw - nut can reach high values. If a ball screw without backlash is required, with a high positioning precision and therefore a high rigidity, preloaded screw nut systems must be used.
Higher values mean higher torques, lower yield and durability.
Too high an increase in the preload of the screw nut produces a Limiting increase in rigidity, but a considerable increase in preload torque and therefore in operating temperature. The preload normally applied at the factory turns out to be about 6% of the dynamic load and is considered optimal and does not need to be increased.

The PRELOAD is obtained by inserting a spacer of appropriate size between the two screw nut and acting with a tensile force on them.

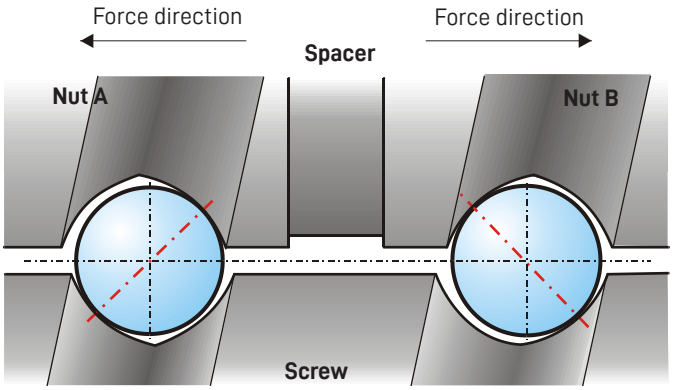

The value of the PRELOAD is determined by acting on the thickness of the spacer.

SUPPORT SYSTEMS

Figures A, B, C and D show the correct support systems with compression/tensile LOAD.

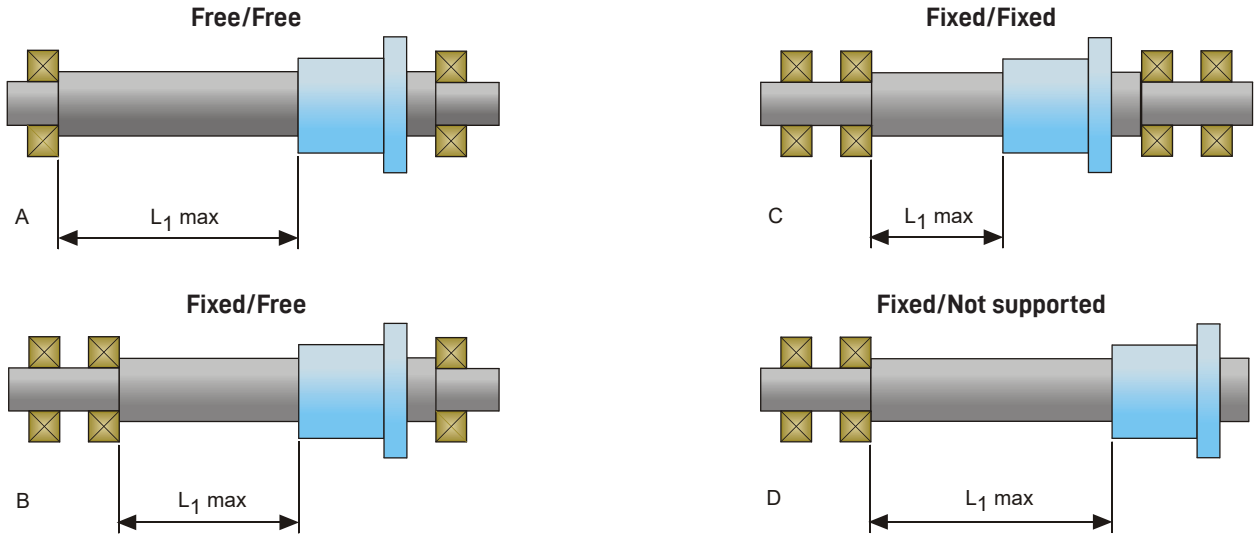

BUCKLING LOAD

When a buckling load is given to the screw, the system may be subject to deformation.

The following diagram provides data to estimate whether the selected screw is suitable to withstand the buckling load in relation to its length.

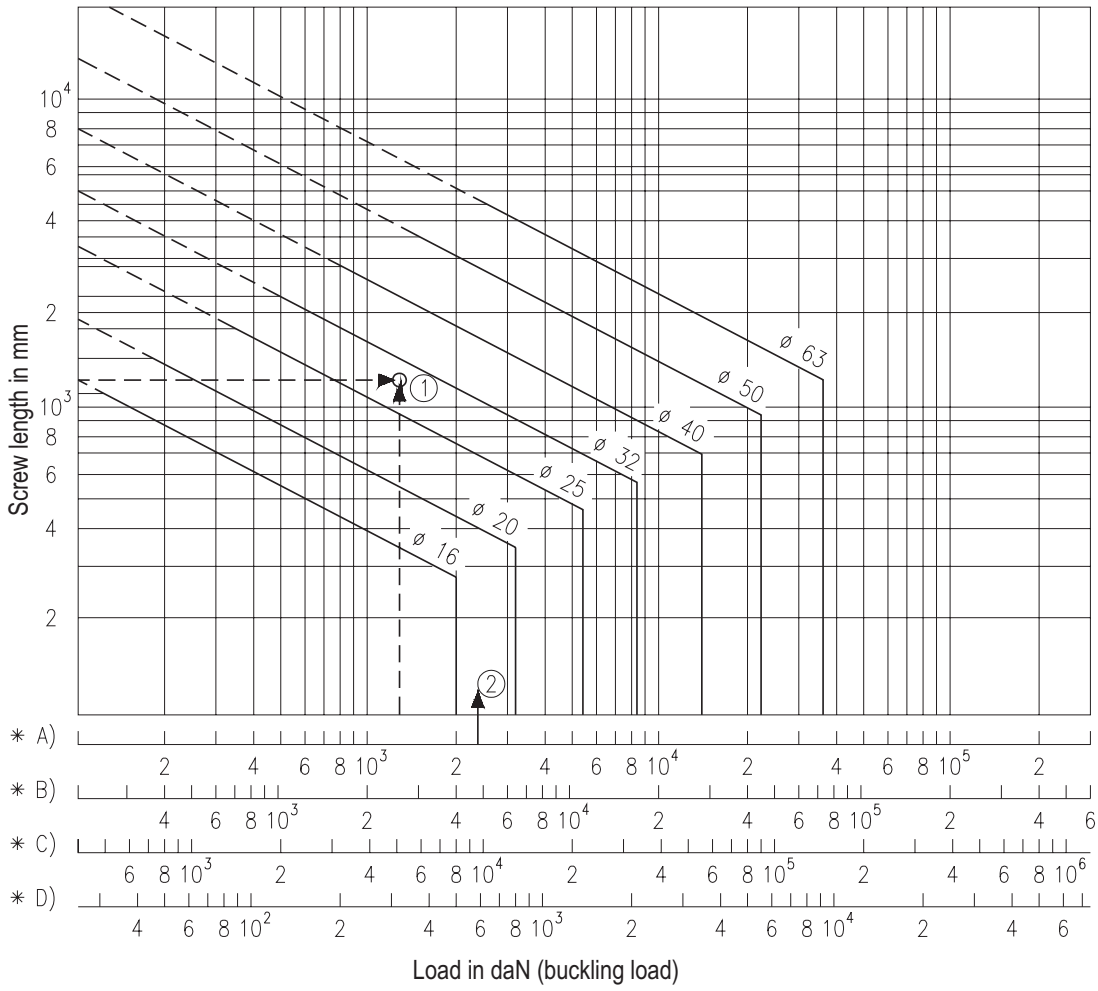

The load capacity of a screw varies depending on the diameter, length and fixing of the ends (mounting of support bearings).
If the diagram indicates that the selected screw is marginal, another screw with a larger diameter must be selected.
In the diagram, the line parallel to the line of the unsupported length represents the permissible compressive or tensile load.

Example:
Max supported length L_1 = 1200 mm
Max buckling load = 2500 daN
Support system = fixed/supported (B)

From the diagram of the previous page according to the data used the intersection 1 shows that the correct screw to be used is at least ø32.

CRITICAL SPEEDS

Critical speed of screw

The screw is assimilated to a cylinder with a diameter equal to the core of the screw. The formula used contains a parameter whose value is determined by the mounting of the screw (supported or fixed).
As a rule, the screw nut should not be considered a support for the screw. Due to the potential inaccuracy in screw assembly, a safety coefficient of 0.8 should be applied when calculating the critical speed.

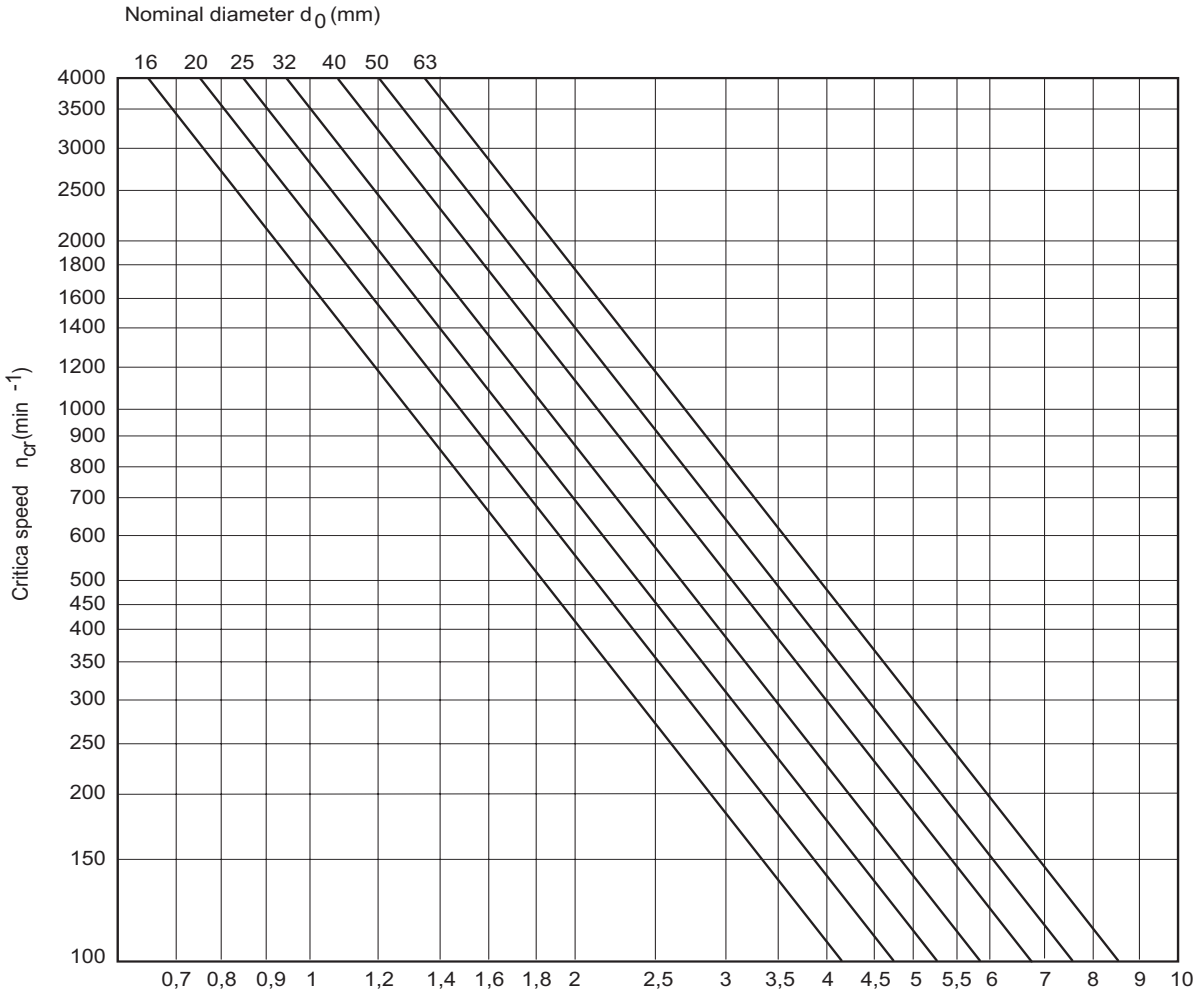

The critical speed (1st order) is a function of the free length of the screw, and of the nominal diameter.
Critical speed: $n_{cradm} = u \cdot n_{cr} \cdot f_{kr}$ min^{-1} (11)

u = safety coefficient [max. = 0,8]
n_{cr} = critical speed [min^{-1}]
f_{kr} = fcorrection factor depending on support type

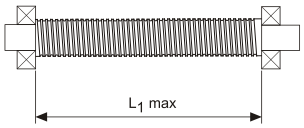

A: f_{kr} = 1

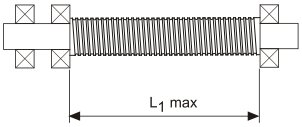

B: f_{kr} = 1,47

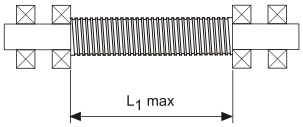

C: f_{kr} = 2,23

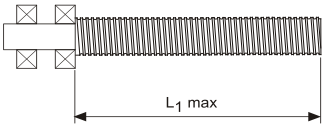

D: f_{kr} = 0,36

Screw core diameter					
2,38 mm ball diameter		3,5 mm ball diameter		6,35 mm ball diameter	
Screw diameter (mm)	Core diameter (mm)	Screw diameter (mm)	Core diameter (mm)	Screw diameter (mm)	Core diameter (mm)
16	14.01	16	13,59		
		20	16,83		
		25	21,83		
		32	28,83		
		40 step 5	36,83	40 pitch 10/20/40	35,00
		50 step 5	46,83	50 pitch 10/20/40	45,00
				63 pitch 10/20	58,00

Limiting speed

The limiting speed of screw/nut system is the lowest speed between the critical speeds of the screw or the nut resulting from the speeds, accelerations and forces applied to the balls within the deflectors of recirculation.
The limiting speed of the screw-nut system is that speed that a screw must not exceed to remain in a reliable condition. The limiting speed is directly derived from the formula for the critical speed of the nut and is expressed by the ratio between a characteristic number and the nominal diameter of the screw (mm).

$$V\ lim. = n \times Dn \leq 90000$$

n = number of revolutions
Dn = Nominal diameter

The limiting speed thus determined, the result of experimental experiences and considerations, can be applied for a short period and under optimal working conditions.
Continued operation of a screw at the limiting speed can cause a reduction in the calculated life of the screw-nut system.
High loads associated with high speeds require an equally high input torque and consequently result in a relatively short nominal life.
In the case of high accelerations and decelerations it is recommended to work with an external load never lower than a minimum value or apply a light preload to the screw nut to avoid slippage of the rolling elements when reversing the motion.
Too high a preload will create an unacceptable increase in internal temperature.
For different needs contact us and we will provide you with the necessary information for the best use of our ball screws.

PRECISION

All ball screws can be manufactured according to **ISO3 - ISO5 - ISO7**.

--°--

The data contained in this catalogue are not binding for **Scaravella F.lli S.r.l.** which reserves the right to vary its production to make technical and production improvements to its products. Each offer is accompanied by one or more technical data sheets relating to the requested supply that are binding for **Scaravella F.lli S.r.l.** towards its customers.

TABELLE MADREVITI STANDARD

STANDARD BALLS CREWS TABLES

MODE OF TABLE READING

Below are listed and described all information contained into the "STANDARD BALL SCREWS TABLES" listed on the following pages:

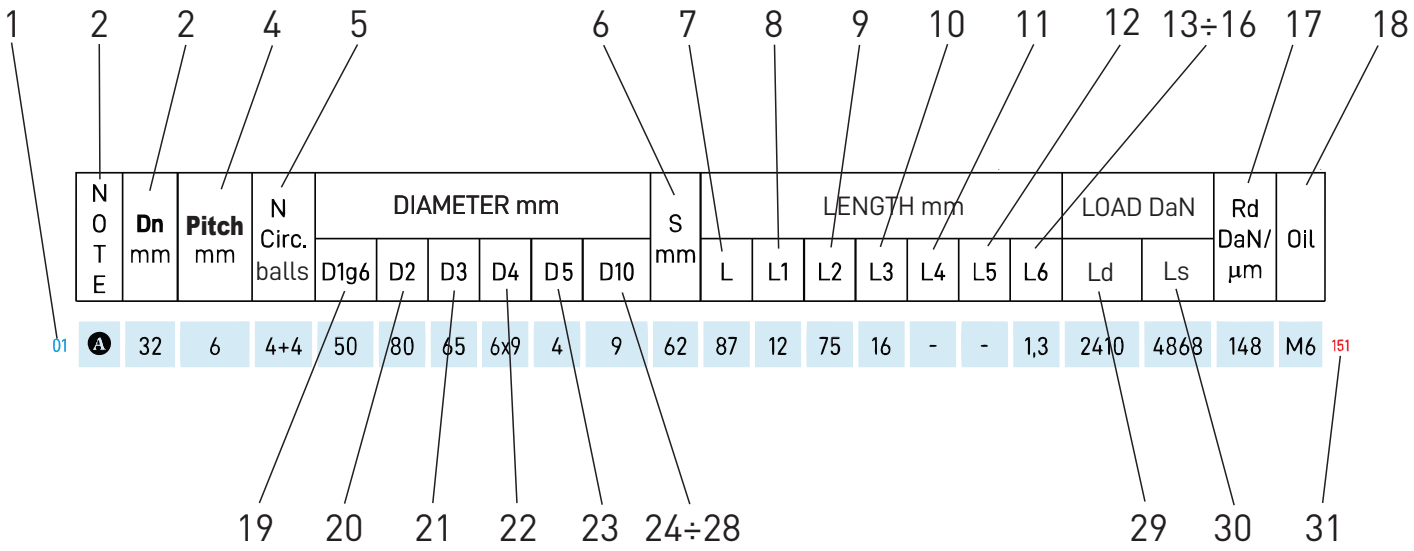

1 POS: ..... Row number on page of catalogue,
2 NOTE:..... Identification number of note (or notes) indicates on foot of table,
3 Dn:..... Nominal diameter of screw/nut,
4 Pitch:..... Pitch of thread of the screw/nut ,
5 N° Circ. balls:..... Number of circuits of balls working on thread of screw,
6 S:..... Width of flange milling,
7 L:..... Nut total lenght,
8 L1: ..... Flange length (thickness),
9 L2:..... Nut under-flange length,
10 L3: ..... Length of centering diameter (g6),
11 L4: ..... Length of boring of holes of flange,
12 L5:..... Length of nose of flanged nut ,
13 L6: ..... Width on the milling 3rd plane on the flange,
14 L7:..... Horizontal interaxis of holes on square (or rectangular) flange,
15 L8: ..... Vertical interaxis of holes on square (or rectangular) flange,
16 L9: ..... Length of boring of oil holes under the flange
17 Rd: ..... Rigidity
18 Oil:..... Threading (or diameter) of lubrication hole
19 D1..... Centering diameter (tolerance g6),
20 D2: ..... Diameter of the flange,
21 D3:..... Diameter interaxis holes of the flange
22 D4:..... Number of holes of the flange and holes diameter,
23 D5:..... Diameter of boring of the holes of flange,
24 D6:..... Nose diameter,
25 D7: ..... Diameter of oil holes under (upper) the flange,
26 D8:..... Diameter interaxis of oil holes under the flange,
27 D9:..... Diameter interaxis of oil holes upper the flange
28 D10: ..... Diameter of boring of the lubrication hole under the flange,
29 Ld:..... Dynamic load,
30 Ls:..... Static load,
31 COD.DIS:..... Univocal drawing code.

For faster and more effective research and identification of the nut, use **eCat.S.** "eCat.S" is our the easy and intuitive software that allows you to identify the screw you need from all our production range. Download ad install the software by click on link on side (https://scaravella.eu/download/eCatS_Install.exe).

eCat.s

--°--

NOTE: Use COD.DIS. (Univocal drawing code), with the letter "C" before for exactly identify the ball screw nut, for requested, informations, orders, ecc., (for example "C151"). For identify the ball screw nut with Left hand thread replace "C" with "S" (for example "S151").

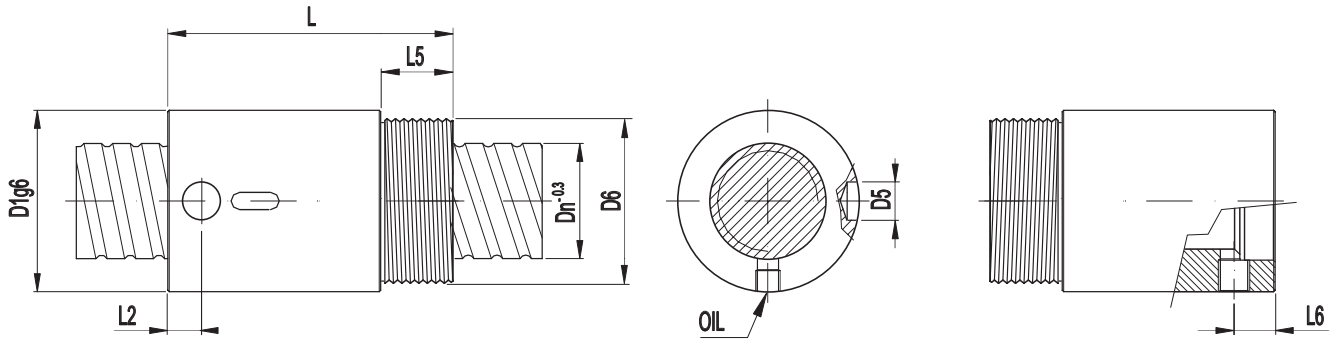

Velocità limite del sistema vite-madrevite: n x Dn ≤ 90000 (n = giri/min Dn = diametro nominale)

	NOTE	Dn mm	Passo mm	N° Circ. sfere	DIAMETRO mm						S mm	LUNGHEZZA mm							CARICO DaN		Rd DaN/µm	Oil	
					D1g6	D2	D3	D4	D5	D6		L	L1	L2	L3	L4	L5	L6	Cd	Cs			
01		16	5	3	33	-	-	-	3,2	M26x1,5	-	45	-	3	-	-	12	2,5	1368	1857	-	-	488
02																							
03	1	20	5	4	38	-	-	-	8	M35x1,5	-	54	-	8	-	-	14	8	1876	2985	-	M6	556
04		20	10	4	38	-	-	-	8	M35x1,5	-	75	-	8	-	-	14	9,5	1917	2984	-	M6	575
05																							
06		25	5	5	43	-	-	-	8	M40x1,5	-	69	-	8	-	-	19	8	2400	4710	-	M6	525
07		25	10	4	43	-	-	-	8	M40x1,5	-	81	-	12	-	-	19	10	2150	3770	-	M6	524
08																							
09		32	5	5	52	-	-	-	8	M48x1,5	-	64	-	8	-	-	19	9	2932	6085	-	M6	538
10		32	10	4	54	-	-	-	8	M48x1,5	-	81	-	15	-	-	19	8	2505	4868	-	M6	522
11		32	10	5	54	-	-	-	8	M48x1,5	-	90	-	15	-	-	19	8	3131	6085	-	M6	578
12																							
13		40	5	4	60	-	-	-	8	M56x1,5	-	65	-	8	-	-	19	9	3311	7653	-	M6	539
14		40	10	4	65	-	-	-	8	M60x1,5	-	105	-	15	-	-	24	16	5985	11099	-	M8x1	540
15																							
16																							
17																							
18																							
19																							
20																							
21																							
22																							
23																							

(1) Disponibile anche con passo sinistrorso

PAGINA LASCIATA INTENZIONALMENTE BIANCA

BLANK PAGE

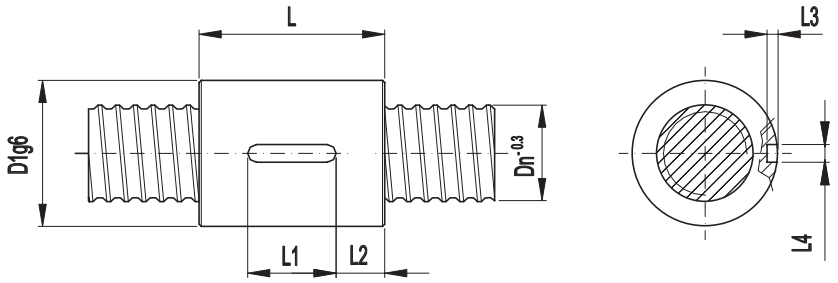

Velocità limite del sistema vite-madrevite: n x Dn ≤ 90000 (n = giri/min Dn = diametro nominale)

	NOTE	Dn mm	Passo mm	N° Circ. sfere	DIAMETRO mm						S mm	LUNGHEZZA mm							CARICO DaN		Rd DaN/µm	Oil	
					D1g6	D2	D3	D4	D5	D6		L	L1	L2	L3	L4	L5	L6	Cd	Cs			
03		16	5	3	28	-	-	-	-	-	-	40	15	12,5	2,5	4	-	-	1368	1857	-	-	083
21		16	5	4	28	-	-	-	-	-	-	47	20	13,5	2,5	4	-	-	1824	2746	-	ø3	346
05	1	20	5	3	33	-	-	-	-	-	-	42	20	11	2,5	4	-	-	1508	2239	-	ø3	084
30		20	5	4	33	-	-	-	-	-	-	48	25	11,5	2,5	4	-	-	1876	2985	-	-	318
06		20	10	3	38	-	-	-	-	-	-	53	25	14	3	5	-	-	1498	2238	-	M4	085
08	1	25	5	3	38	-	-	-	-	-	-	42	20	11	2,5	4	-	-	1684	2827	-	ø3	086
31		25	5	3	40	-	-	-	-	-	-	42	20	11	2,5	4	-	-	1684	2827	-	ø3	319
09		25	5	4	38	-	-	-	-	-	-	48	20	14	2,5	4	-	-	2157	3769	-	ø3	087
32		25	5	4	40	-	-	-	-	-	-	48	20	14	2,5	4	-	-	2157	3769	-	ø3	320
10		25	10	3	40	-	-	-	-	-	-	51,5	20	15,5	3	5	-	-	1678	2827	-	M4	255
12		25	10	3	43	-	-	-	-	-	-	51	20	15,5	3	5	-	-	1678	2827	-	M4	256
13		25	10	4	40	-	-	-	-	-	-	62	20	21	3	5	-	-	2150	3770	-	M4	257
14		25	10	4	43	-	-	-	-	-	-	62	20	21	3	5	-	-	2150	3770	-	M4	258
15	1	25	20	2	43	-	-	-	-	-	-	58	25	16,5	3	5	-	-	1167	1884	-	M4	089
17		32	5	3	48	-	-	-	-	-	-	42	20	11	3	5	-	-	1882	3650	-	M4	090
18	23	32	5	4	48	-	-	-	-	-	-	48	20	14	3	5	-	-	2412	4868	-	M4	091
33		32	5	4	50	-	-	-	-	-	-	48	20	14	3	5	-	-	2412	4868	-	M4	316
34		32	5	6	48	-	-	-	-	-	-	58	20	19	3	5	-	-	3419	7302	-	M4	317
19		32	6	4	48	-	-	-	-	-	-	54	25	14,5	3	5	-	-	2410	4868	-	-	092
20		32	6	5	50	-	-	-	-	-	-	58	25	16,5	3	5	-	-	2920	6085	-	-	093
35																							
36																							
37																							

(1) Disponibile anche con passo sinistrorso (23) Disponibile anche con passo sinistrorso, SENZA foro olio

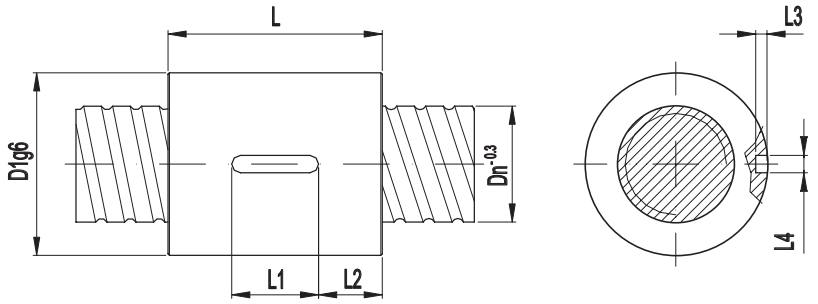

Velocità limite del sistema vite-madrevite: n x Dn ≤ 90000 (n = giri/min Dn = diametro nominale)

	NOTE	Dn mm	Passo mm	N° Circ. sfere	DIAMETRO mm						S mm	LUNGHEZZA mm							CARICO DaN		Rd DaN/µm	Oil	
					D1g6	D2	D3	D4	D5	D6		L	L1	L2	L3	L4	L5	L6	Cd	Cs			
01		32	10	3	50	-	-	-	-	-	-	51	20	15,5	3	5	-	-	1879	3651	-	M4	259
02		32	10	4	50	-	-	-	-	-	-	62	20	21	3	5	-	-	2505	4868	-	M4	260
30		32	10	5	50	-	-	-	-	-	-	74	30	22	3	5	-	-	3131	6085	-	M4	322
03																							
04		32	12	4	50	-	-	-	-	-	-	72,6	25	23.8	3	5	-	-	2501	4868	-	-	286
05																							
06		32	20	2	50	-	-	-	-	-	-	58	25	16,5	3	5	-	-	1314	2434	-	M4	098
07	1	32	25	2	50	-	-	-	-	-	-	68	30	19	3	5	-	-	1305	2434	-	-	099
08																							
09	1	40	5	4	56	-	-	-	-	-	-	48	20	14	3	5	-	-	2649	6123	-	-	100
10	1	40	5	6	56	-	-	-	-	-	-	58	20	19	3	5	-	-	3755	9184	-	-	101
11		40	6	4	56	-	-	-	-	-	-	54	25	14,5	3	5	-	-	2649	6123	-	-	102
12		40	6	6	63	-	-	-	-	-	-	67,5	20	23,75	3	5	-	-	3973	9184	-	-	249
13																							
14		40	10	3	63	-	-	-	-	-	-	74	30	22	3,5	6	-	-	4673	8324	-	ø5	104
15		40	10	4	62	-	-	-	-	-	-	94,5	30	32,25	3	5	-	-	5985	11099	-	M5	105
16																							
31		50	5	5	68	-	-	-	-	-	-	53	20	16,5	3	5	-	-	3422	9613	-	M4	401
32		50	5	6	66	-	-	-	-	-	-	58	20	19	3	5	-	-	4107	11536	-	M4	330
33		50	5	6	68	-	-	-	-	-	-	58	20	19	3	5	-	-	4107	11536	-	M4	400
18																							
19		50	10	4	72	-	-	-	-	-	-	94,5	30	32,25	3	5	-	-	6640	13946	-	M4	108
20		50	10	6	72	-	-	-	-	-	-	118	40	39	3	5	-	-	9411	20919	-	-	109

(1) Disponibile anche con passo sinistrorso

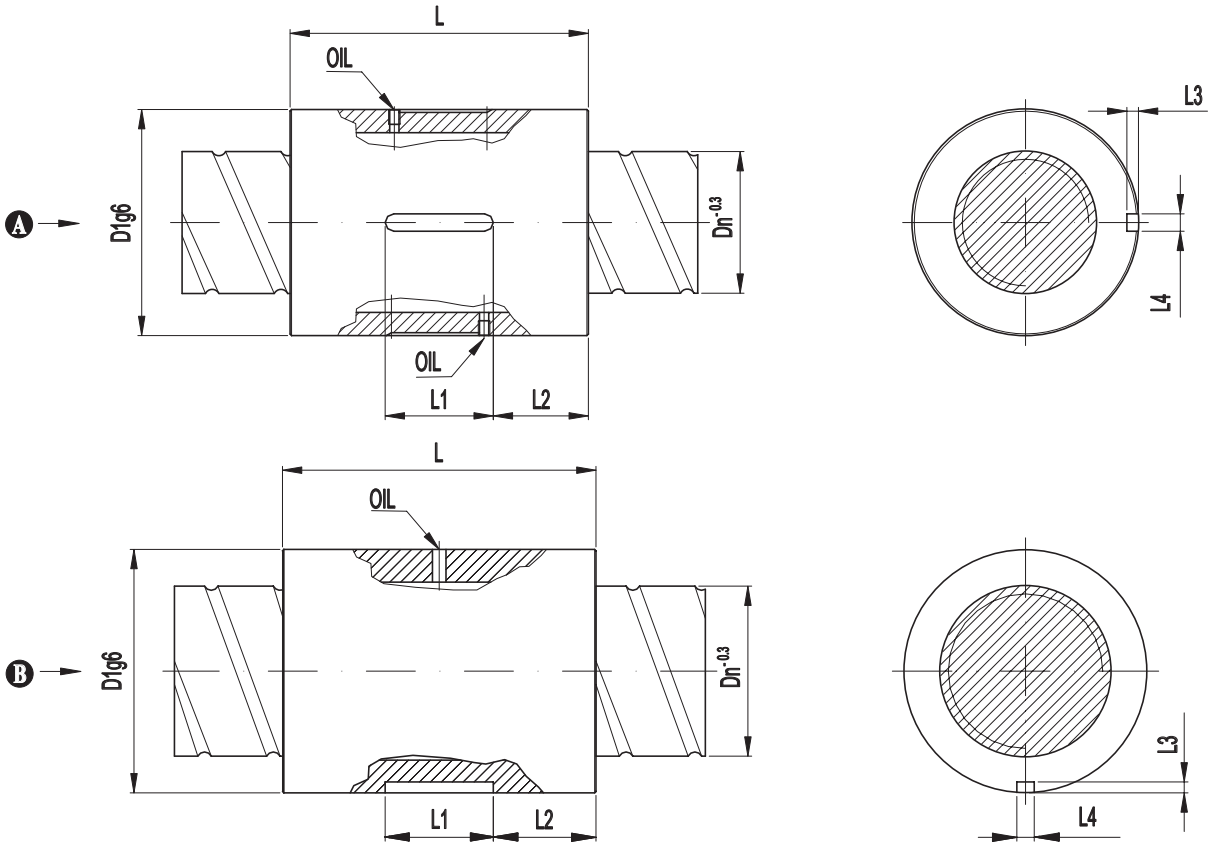

Velocità limite del sistema vite-madrevite: n x Dn ≤ 90000 (n = giri/min Dn = diametro nominale)

	NOTE	Dn mm	Passo mm	N° Circ. sfere	DIAMETRO mm						S mm	LUNGHEZZA mm							CARICO DaN		Rd DaN/µm	Oil	
					D1g6	D2	D3	D4	D5	D6		L	L1	L2	L3	L4	L5	L6	Cd	Cs			
13	A	40	20	3	68	-	-	-	-	-	-	103	50	26,5	3,5	6	-	-	4648	8324	-	M4	106
14	A	40	40	2	68	-	-	-	-	-	-	116	50	33	3,5	6	-	-	3211	5549	-	M4	107
15																							
01	A	50	20	3	75	-	-	-	-	-	-	103	50	26,5	3,5	6	-	-	5166	10459	-	M4	284
02	A	50	20	3	78	-	-	-	-	-	-	103	50	26,5	3,5	6	-	-	5166	10459	-	M4	110
03	A	50	20	4	78	-	-	-	-	-	-	126	50	38	3,5	6	-	-	6888	13945	-	M4	111
04	A	50	20	4	75	-	-	-	-	-	-	126	50	38	3,5	6	-	-	6888	13495	-	M4	300
05																							
06	A	50	40	2	78	-	-	-	-	-	-	116	50	33	3,5	6	-	-	3594	6973	-	M4	112
07																							
08	B	63	10	6	90	-	-	-	-	-	-	116	40	38	4	8	-	-	10396	26468	-	M6	113
09																							
10	A	63	20	3	90	-	-	-	-	-	-	103	50	26,5	3,5	6	-	-	5714	13234	-	M4	114
11	A	63	20	4	90	-	-	-	-	-	-	126	50	38	3,5	6	-	-	7618	17645	-	M4	326
12																							

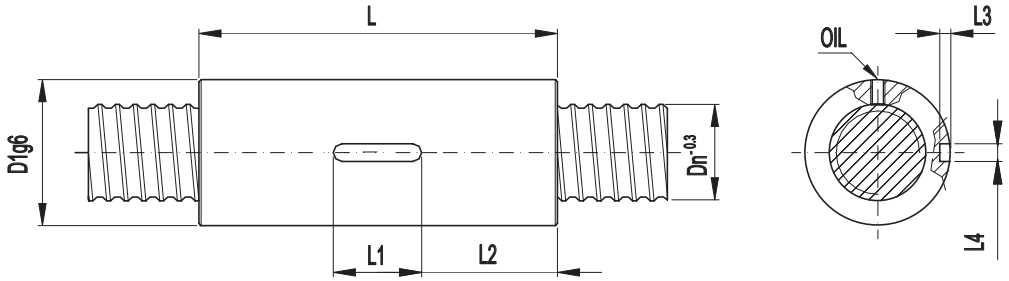

Velocità limite del sistema vite-madrevite: n x Dn ≤ 90000 (n = giri/min Dn = diametro nominale)

NOTE	Dn mm	Passo mm	N° Circ. sfere	DIAMETRO mm						S mm	LUNGHEZZA mm							CARICO DaN		Rd DaN/µm	Oil	
				D1g6	D2	D3	D4	D5	D6		L	L1	L2	L3	L4	L5	L6	Cd	Cs			
01	20	5	3+3	33	-	-	-	-	-	-	77,5	25	25,5	2,5	4	-	-	1508	2239	78	M4	206
02																						
03																						
04																						
05																						

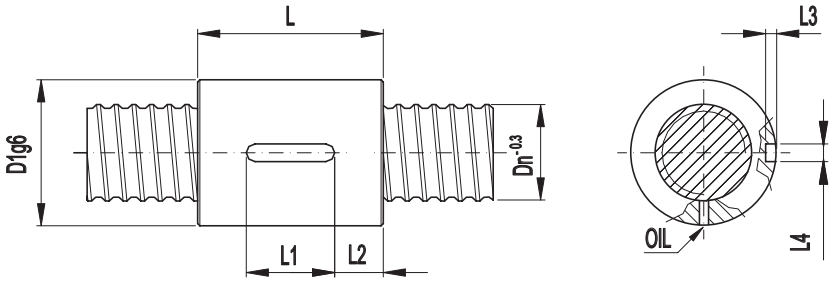

Velocità limite del sistema vite-madrevite: n x Dn ≤ 90000 (n = giri/min Dn = diametro nominale)

NOTE	Dn mm	Passo mm	N° Circ. sfere	DIAMETRO mm						S mm	LUNGHEZZA mm							CARICO DaN		Rd DaN/µm	Oil	
				D1g6	D2	D3	D4	D5	D6		L	L1	L2	L3	L4	L5	L6	Cd	Cs			
06	32	5	3+3	50	-	-	-	-	-	-	58	20	19	3	5	-	-	1882	3650	118	M4	207
07																						
08																						
09																						
10																						

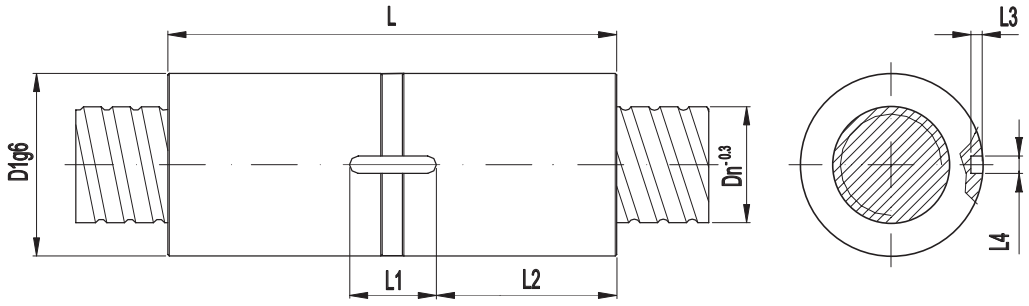

Velocità limite del sistema vite-madrevite: n x Dn ≤ 90000 (n = giri/min Dn = diametro nominale)

	NOTE	Dn mm	Passo mm	N° Circ. sfere	DIAMETRO mm						S mm	LUNGHEZZA mm							CARICO DaN		Rd DaN/µm	Oil	
					D1g6	D2	D3	D4	D5	D6		L	L1	L2	L3	L4	L5	L6	Cd	Cs			
01		20	5	3+3	33	-	-	-	-	-	-	77	25	25	2,5	4	-	-	1508	2239	78	-	117
02																							
03		25	5	3+3	38	-	-	-	-	-	-	77	25	25	2,5	4	-	-	1684	2827	98	ø3	118
04		25	5	4+4	38	-	-	-	-	-	-	88	25	31	2,5	4	-	-	2245	3769	118	ø3	119
05																							
06		32	5	3+3	48	-	-	-	-	-	-	77	25	25,5	3	5	-	-	1882	3650	118	ø3	120
07		32	5	4+4	48	-	-	-	-	-	-	88	25	31	3	5	-	-	2412	4868	148	ø3	121
08		32	5	4+4	50	-	-	-	-	-	-	88	25	31	3	5	-	-	2412	4868	148	ø3	122
09																							
10		40	5	4+4	56	-	-	-	-	-	-	88	25	31	3	5	-	-	2649	6123	177	-	123
11		40	5	6+6	56	-	-	-	-	-	-	108	25	41	3	5	-	-	3973	9184	265	-	124
12		40	6	4+4	56	-	-	-	-	-	-	102	25	38	3	5	-	-	2649	6123	168	-	125
13		40	10	3+3	62	-	-	-	-	-	-	140	30	54	3	6	-	-	4673	8324	148	-	126
14		40	10	4+4	62	-	-	-	-	-	-	165	30	65	3	6	-	-	5985	11099	187	-	127
15		40	10	6+6	62	-	-	-	-	-	-	214	40	87	3	6	-	-	8483	16648	280	-	128
16																							
17		50	5	4+4	66	-	-	-	-	-	-	88	25	31	3	5	-	-	2898	7690	217	-	129
18		50	5	6+6	66	-	-	-	-	-	-	108	25	41	3	5	-	-	4107	11536	315	-	130
19		50	10	3+3	72	-	-	-	-	-	-	140	35	52	3,5	8	-	-	5185	10459	176	-	131
20		50	10	4+4	72	-	-	-	-	-	-	165	35	63	3	8	-	-	6640	13946	236	-	132
21		50	10	4+4	75	-	-	-	-	-	-	165	35	63	3,5	8	-	-	6640	13946	236	-	209
22																							
23																							

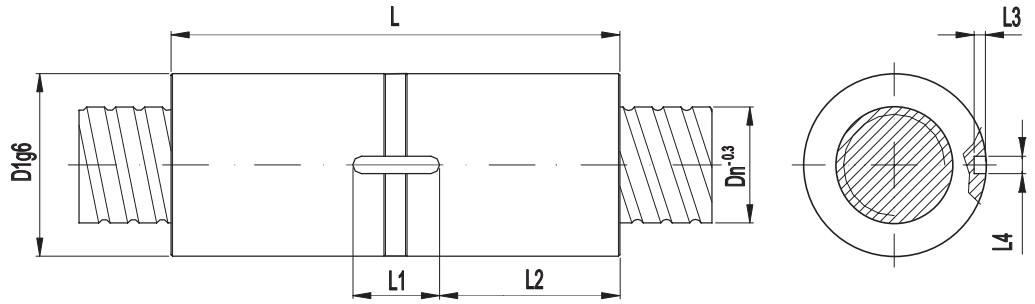

Velocità limite del sistema vite-madrevite: n x Dn ≤ 90000 (n = giri/min Dn = diametro nominale)

	NOTE	Dn mm	Passo mm	N° Circ. sfere	DIAMETRO mm						S mm	LUNGHEZZA mm							CARICO DaN		Rd DaN/µm	Oil	
					D1g6	D2	D3	D4	D5	D6		L	L1	L2	L3	L4	L5	L6	Cd	Cs			
01		63	10	4+4	85	-	-	-	-	-	-	164,5	35	63	3	8	-	-	7335	17645	284	-	133
02		63	10	4+4	90	-	-	-	-	-	-	164,5	35	63	3,5	8	-	-	7335	17645	284	-	134
03		63	10	5+5	85	-	-	-	-	-	-	192,5	40	76,5	3	8	-	-	8887	22057	353	-	135
04		63	10	5+5	90	-	-	-	-	-	-	192,5	40	76,5	3,5	8	-	-	8887	22057	353	-	136
05																							

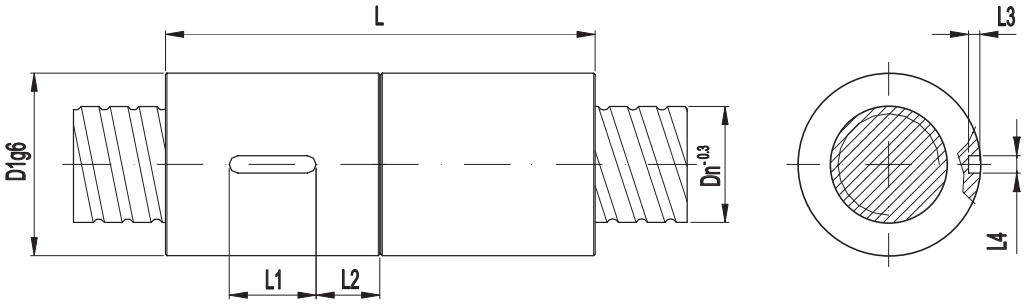

Velocità limite del sistema vite-madrevite: n x Dn ≤ 90000 (n = giri/min Dn = diametro nominale)

	NOTE	Dn mm	Passo mm	N° Circ. sfere	DIAMETRO mm						S mm	LUNGHEZZA mm							CARICO DaN		Rd DaN/µm	Oil	
					D1g6	D2	D3	D4	D5	D6		L	L1	L2	L3	L4	L5	L6	Cd	Cs			
06		32	10	3+3	50	-	-	-	-	-	-	103	20	15,5	3	5	-	-	1879	3651	116	M4	259
07		32	10	4+4	50	-	-	-	-	-	-	124	20	21	3	5	-	-	2505	4868	155	M4	260
08																							
09																							
10																							

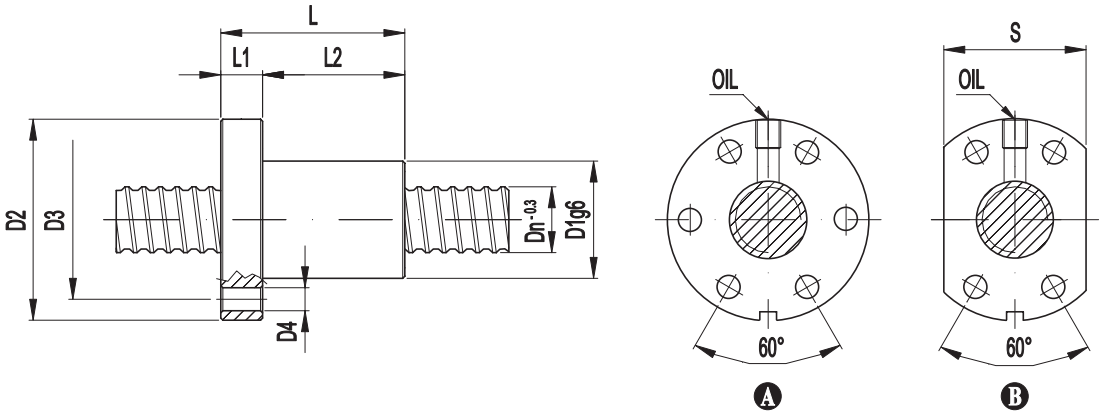

Velocità limite del sistema vite-madrevite: n x Dn ≤ 90000 (n = giri/min Dn = diametro nominale)

	NOTE	Dn mm	Passo mm	N° Circ. sfere	DIAMETRO mm						S mm	LUNGHEZZA mm							CARICO DaN		Rd DaN/µm	Oil	
					D1g6	D2	D3	D4	D5	D6		L	L1	L2	L3	L4	L5	L6	Cd	Cs			
06	A(1)	16	5	3	28	48	38	6x5,5	-	-	-	44	10	34	-	-	-	-	1368	1857	-	M6	005
07	B	16	5	3	28	48	38	4x5,5	-	-	32	44	10	34	-	-	-	-	1368	1857	-	M6	493
09	A	16	5	4	28	48	38	6x5,5	-	-	-	50	10	40	-	-	-	-	1824	2746	-	M6	315
10																							
11																							
12																							
13																							
14																							
15																							
16																							
17																							
18																							
19																							
20																							
21																							
22																							
23																							
24																							
25																							
26																							
27																							
28																							
29																							

(1) Disponibile anche con passo sinistrorso

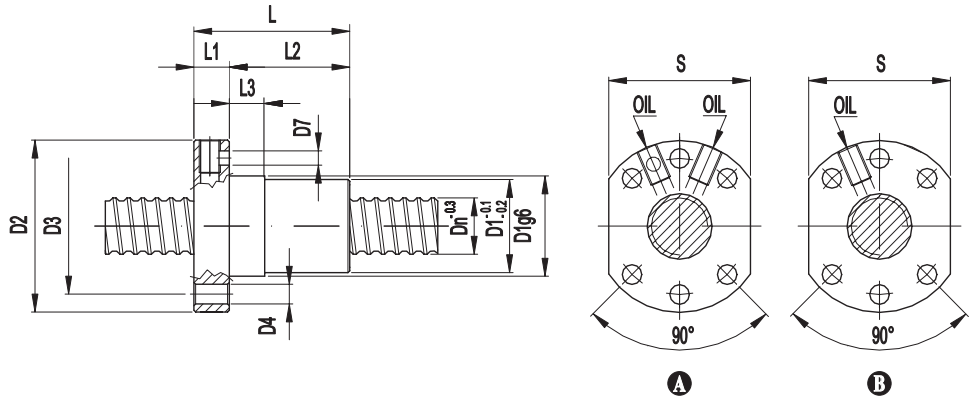

Velocità limite del sistema vite-madrevite: n x Dn ≤ 90000 (n = giri/min Dn = diametro nominale)

	NOTE	Dn mm	Passo mm	N° Circ. sfere	DIAMETRO mm						S mm	LUNGHEZZA mm							CARICO DaN		Rd DaN/µm	Oil	
					D1g6	D2	D3	D4	D5	D7		L	L1	L2	L3	L4	L5	L6	Cd	Cs			
01	A[1/17]	16	5	3	28	48	38	6x5,5	-	4	35	44	10	34	10	-	-	-	1368	1857	-	M6	007
02	A[17]	16	5	4	28	48	38	6x5,5	-	4	40	50	10	40	10	-	-	-	1824	2748	-	M6	314
03	B	16	10	3	28	48	38	6x5,5	-	-	40	57	10	47	-	-	-	-	993	2161	-	M6	755

([1]) - Disponibile anche con passo sinistrorso ([17]) - D7 = ø 4 int. ø 38

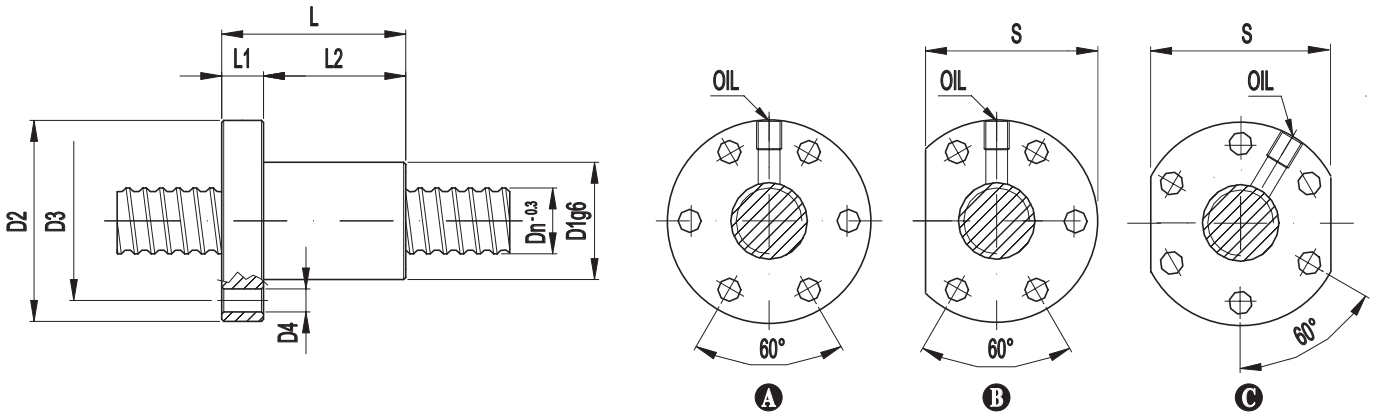

Velocità limite del sistema vite-madrevite: n x Dn ≤ 90000 (n = giri/min Dn = diametro nominale)

	NOTE	Dn mm	Passo mm	N° Circ. sfere	DIAMETRO mm						S mm	LUNGHEZZA mm							CARICO DaN		Rd DaN/µm	Oil	
					D1g6	D2	D3	D4	D5	D6		L	L1	L2	L3	L4	L5	L6	Cd	Cs			
06	A[1]	20	5	3	33	57,5	45	6x6,6	-	-	-	45	10	35	-	-	-	-	1508	2239	-	M6	008
07	B	20	5	3	33	57,5	45	5x6,6	-	-	49	45	10	35	-	-	-	-	1508	2239	-	M6	009
11	A	20	5	4	33	57,5	45	6x6,6	-	-	-	50	10	40	-	-	-	-	1876	2985	-	M6	496
08	**A[4]**	**25**	**5**	**3**	**38**	**63**	**50**	**6x6,6**	**-**	**-**	**-**	**45**	**10**	**35**	**-**	**-**	**-**	**-**	**1684**	**2827**	**-**	**M6**	274
09	C	25	5	3	38	63	50	6x6,6	-	-	59	45	10	35	-	-	-	-	1684	2827	-	M6	010
10	A[1]	25	5	4	38	63	50	6x6,6	-	-	-	51	10	41	-	-	-	-	2157	3769	-	M6	011

([1]) - Disponibile anche con passo sinistrorso **([4]) - Disponibile SOLO con passo sinistrorso**

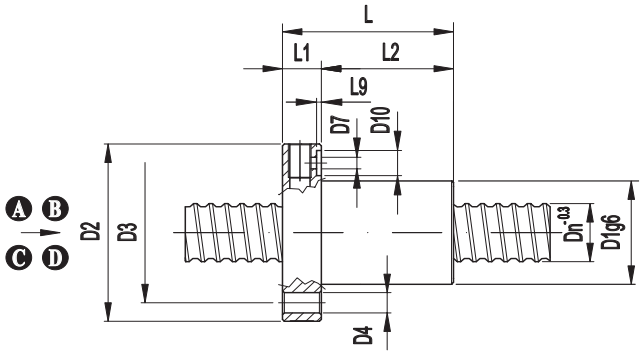

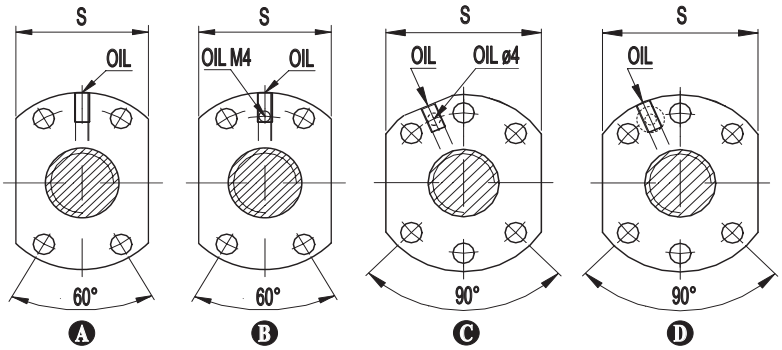

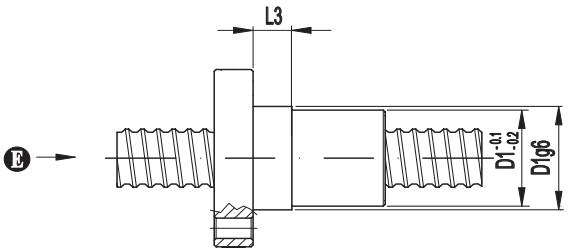

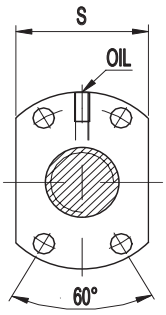

Velocità limite del sistema vite-madrevite: n x Dn ≤ 90000 (n = giri/min Dn = diametro nominale)

	NOTE	Dn mm	Passo mm	N° Circ. sfere	DIAMETRO mm						S mm	LUNGHEZZA mm							CARICO DaN		Rd DaN/µm	Oil	
					D1g6	D2	D3	D4	D7	D10		L	L1	L2	L3	L4	L5	L9	Cd	Cs			
01	A	20	5	3	33	57,5	45	4x6,6	-	-	38	45	10	35	-	-	-	-	1508	2239	-	M6	012
14	D(11)	20	10	3	36	58	47	6x6,6	-	-	44	53	14	39	-	-	-	-	1498	2238	-	M6	423
02	A	20	10	3	38	62	51	4x6,6	-	-	40	53	14	39	-	-	-	-	1498	2238	-	M6	013
03																							
04	B(37)	25	5	3	38	63	50	4x6,6	-	-	42	45	10	35	-	-	-	-	1684	2827	-	M6	014
05	B	25	5	4	38	63	50	4x6,6	-	-	42	51	10	41	-	-	-	-	2157	3769	-	M6	015
07	A	25	10	3	43	65	55	4x6,6	-	-	45	51,5	14	37,5	-	-	-	-	1678	2827	-	M6	262
08	C(1/11)	25	10	4	40	62	51	6x6,6	-	-	48	62	12	50	-	-	-	-	2150	3770	-	M6	263
09	A	25	10	4	43	65	55	4x6,6	-	-	45	62	14	48	-	-	-	-	2150	3770	-	M6	264
20																							
21	A	25	15	3	43	65	55	4x6,6	-	-	45	66	14	52	-	-	-	-	1674	2826	-	M6	306
22																							
23	D(11)	25	20	2	43	65	55	6x6,6	-	-	50	61	14	47	-	-	-	-	1167	1884	-	M6	321
10	A(1)	25	20	2	43	65	55	4x6,6	-	-	45	61	14	47	-	-	-	-	1167	1884	-	M6	018
11																							
12	E(1)	32	20	2	50	80	65	4x8,7	-	-	54	61	14	47	16	-	-	-	1314	2434	-	M6	021
24	E	32	20	3	50	80	65	4x8,7	-	-	54	81	14	67	16	-	-	-	1971	3651	-	M6	454
13	E(1)	32	25	2	50	80	65	4x8,7	-	-	54	71	14	57	16	-	-	-	1305	2434	-	M6	022

(1) - Disponibile anche con passo sinistrorso (11) SENZA foro olio sottoflangia (37) Con passo sinistro disponibile SENZA foro Oil M4

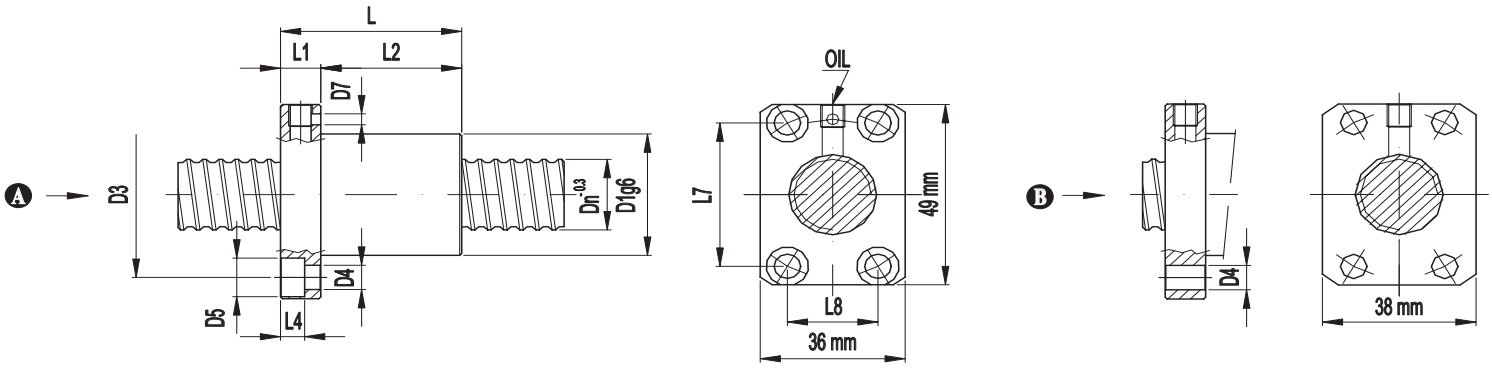

Velocità limite del sistema vite-madrevite: n x Dn ≤ 90000 (n = giri/min Dn = diametro nominale)

	NOTE	Dn mm	Passo mm	N° Circ. sfere	DIAMETRO mm						S mm	LUNGHEZZA mm							CARICO DaN		Rd DaN/µm	Oil	
					D1g6	D2	D3	D4	D5	D7		L	L1	L2	L3	L4	L7	L8	Cd	Cs			
01	A	20	5	3	33	-	45	6,6	10,5	3	-	45	10	35	-	6	39	22,5	1508	2239	-	M6	023
02																							
03	B	20	5	3	33	-	45	6,6	-	-	-	45	10	35	-	-	39	22,5	1508	2239	-	M6	024
04																							
05																							

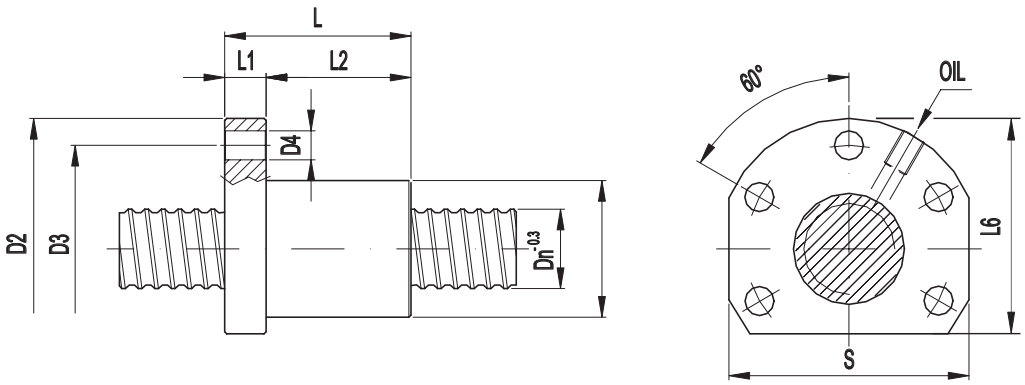

Velocità limite del sistema vite-madrevite: n x Dn ≤ 90000 (n = giri/min Dn = diametro nominale)

	NOTE	Dn mm	Passo mm	N° Circ. sfere	DIAMETRO mm						S mm	LUNGHEZZA mm							CARICO DaN		Rd DaN/µm	Oil	
					D1g6	D2	D3	D4	D5	D6		L	L1	L2	L3	L4	L5	L6	Cd	Cs			
06		25	5	4	38	63	50	5x6,6	-	-	58	51	10	41	-	-	-	52	2157	3769	-	M6	025
07																							
08																							
09																							
10																							

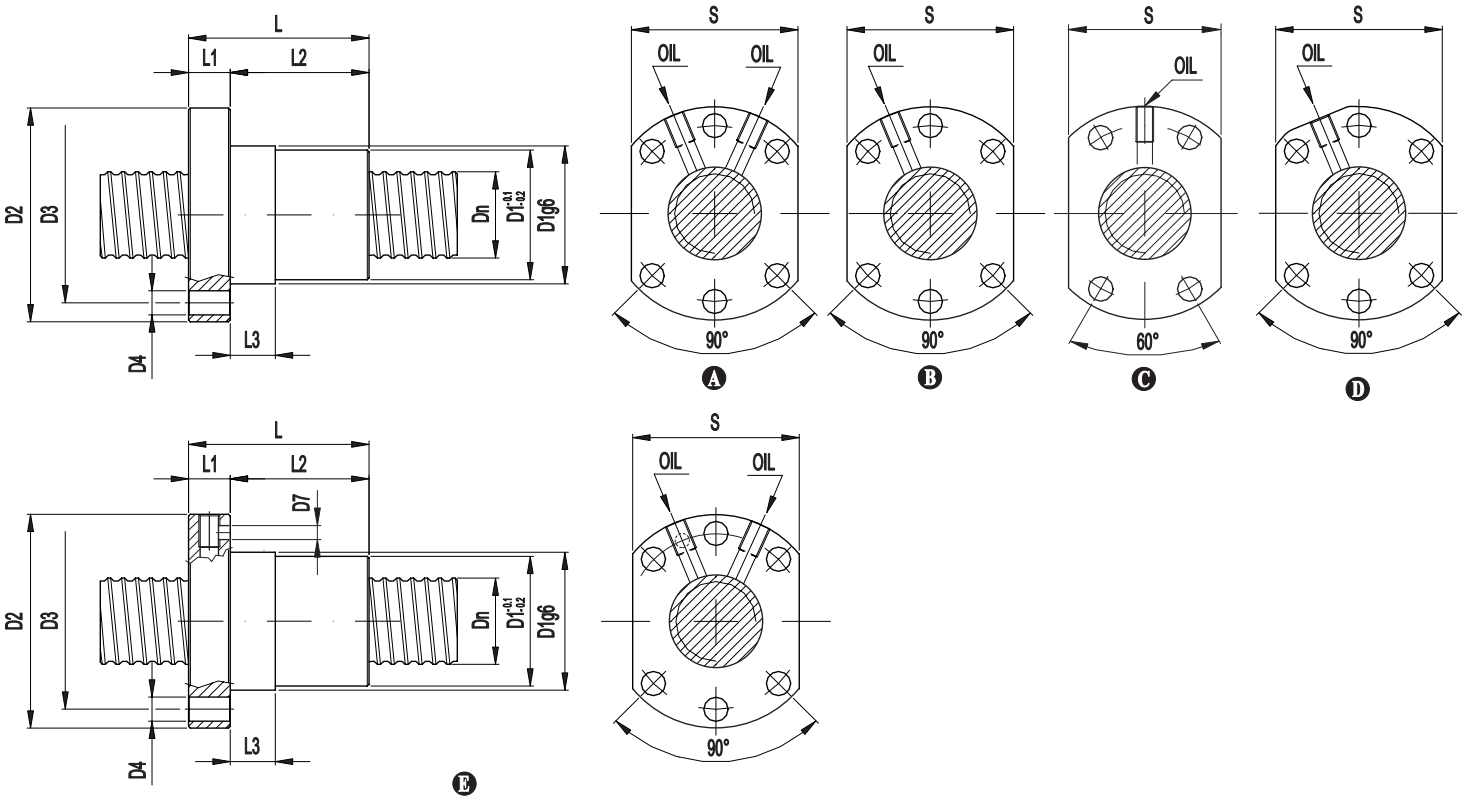

Velocità limite del sistema vite-madrevite: n x Dn ≤ 90000 (n = giri/min Dn = diametro nominale)

	NOTE	Dn mm	Passo mm	N° Circ. sfere	DIAMETRO mm						S mm	LUNGHEZZA mm							CARICO DaN		Rd DaN/µm	Oil	
					D1g6	D2	D3	D4	D5	D7		L	L1	L2	L3	L4	L5	L6	Cd	Cs			
01	E[1]	20	5	3	36	58	47	6x6,6	-	4	44	45	10	35	-	-	-	-	1508	2239	-	M6	212
02	A	20	5	4	36	58	47	6x6,6	-	-	44	50	10	40	-	-	-	-	1876	2985	-	M6	402
20	A	20	10	4	36	58	47	6x6,6	-	-	44	65	14	51	15	-	-	-	1917	2984	-	M6	457
23																							
03	B	25	10	3	43	62	51	6x6,6	-	-	48	51	10	41	-	-	-	-	1678	2827	-	M6	027
04																							
05	B[1]	32	5	4	50	80	65	6x9	-	-	62	53	12	41	12	-	-	-	2412	4868	-	M6	028
25	D	32	5	5	50	80	65	6x9	-	-	62	58	12	46	16	-	-	-	2932	6085	-	M6	409
07	C[1]	32	10	3	50	80	65	4x9	-	-	54	51	14	37	16	-	-	-	1879	3651	-	M6	266
08	B[1]	32	10	4	50	80	65	6x9	-	-	62	62	14	48	16	-	-	-	2505	4868	-	M6	033
09	C[1]	32	10	4	50	80	65	4x9	-	-	54	62	14	48	16	-	-	-	2505	4868	-	M6	268
11	B[1]	32	20	2	50	80	65	6x9	-	-	62	61	14	47	16	-	-	-	1314	2434	-	M6	213
12	B	32	20	3	50	80	65	6x9	-	-	62	81	14	67	16	-	-	-	1971	3651	-	M6	468
26																							
27																							

([1]) - Disponibile anche con passo sinistrorso

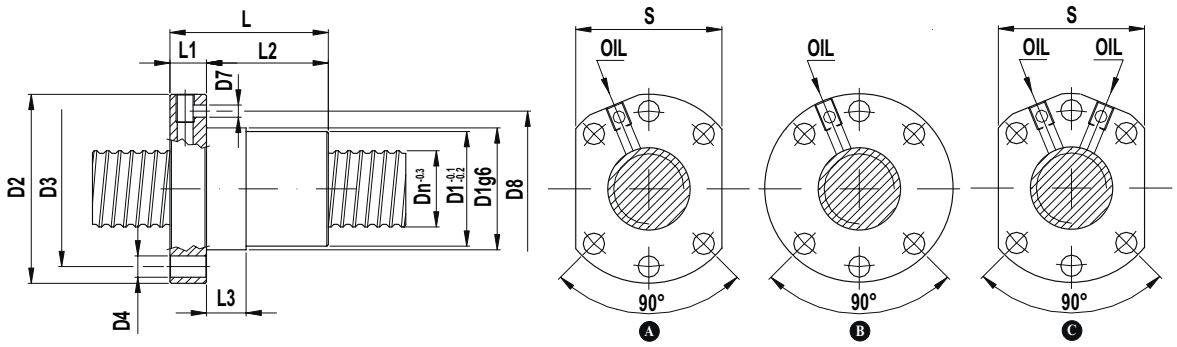

Velocità limite del sistema vite-madrevite: n x Dn ≤ 90000 (n = giri/min Dn = diametro nominale)

NOTE	Dn mm	Passo mm	N° Circ. sfere	DIAMETRO mm						S mm	LUNGHEZZA mm							CARICO DaN		Rd DaN/µm	Oil	
				D1g6	D2	D3	D4	D7	D8		L	L1	L2	L3	L4	L5	L6	Cd	Cs			
02	A[11]	25	5	3	40	62	51	6x6,6	-	51	48	47	12	35	12	-	-	-	1508	2239	-	M6	602
01	A[1]	25	5	4	40	62	51	6x6,6	4	51	48	52	12	40	12	-	-	-	2157	3769	-	M6	026
03	B	32	5	6	50	80	65	6x9	5	65	-	64	12	52	10	-	-	-	3419	7302	-	M6	210
04	C	32	5	6	50	80	65	6x9	-	-	62	64	12	52	16	-	-	-	3419	7302	-	M6	030
11																							

([1]) - Disponibile anche con passo sinistrorso ([11]) - SENZA foro olio sottoflangia

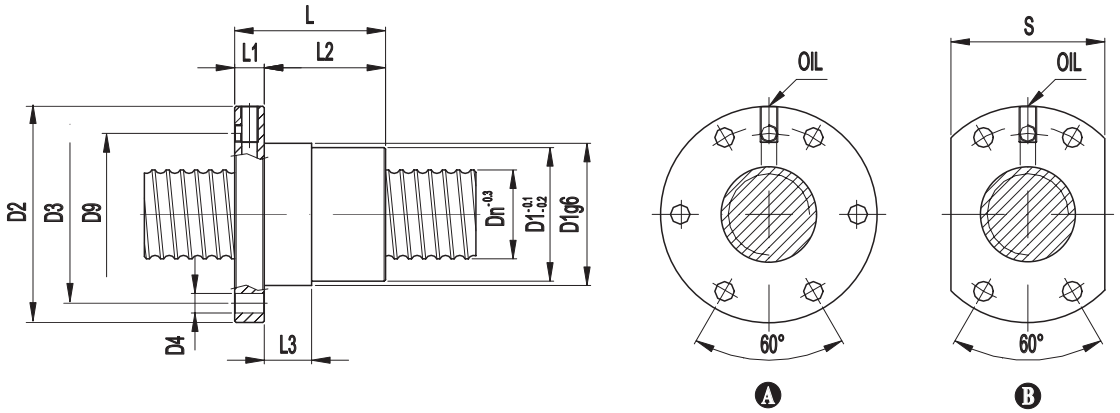

Velocità limite del sistema vite-madrevite: n x Dn ≤ 90000 (n = giri/min Dn = diametro nominale)

NOTE	Dn mm	Passo mm	N° Circ. sfere	DIAMETRO mm						S mm	LUNGHEZZA mm							CARICO DaN		Rd DaN/µm	Oil	
				D1g6	D2	D3	D4	D7	D9		L	L1	L2	L3	L4	L5	L6	Cd	Cs			
06	A[1]	32	5	4	48	73	60	6x6,6	-	55	-	51	10	41	16	-	-	-	2412	4868	-	M6	036
07	B[1]	32	5	4	48	73	60	4x6,6	-	55	52	51	10	41	16	-	-	-	2412	4868	-	M6	041
08	A	32	5	6	48	73	60	6x6,6	-	55	-	62	10	52	16	-	-	-	3419	7302	-	M6	043
09																							
10																							

([1]) - Disponibile anche con passo sinistrorso

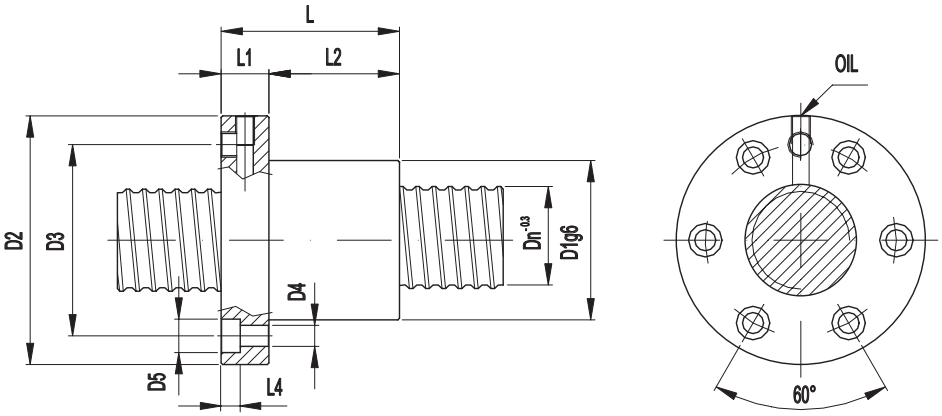

Velocità limite del sistema vite-madrevite: n x Dn ≤ 90000 (n = giri/min Dn = diametro nominale)

NOTE	Dn mm	Passo mm	N° Circ. sfere	DIAMETRO mm						S mm	LUNGHEZZA mm							CARICO DaN		Rd DaN/µm	Oil	
				D1g6	D2	D3	D4	D5	D6		L	L1	L2	L3	L4	L5	L6	Cd	Cs			
02	(6)	32	5	4	50	78	60	6x6,6	10,5	-	-	56	15	41	-	6	-	-	2412	4868	-	M6	039
01																							
11																							
03																							
04																							

(6) - Foro olio su flangia M8x1

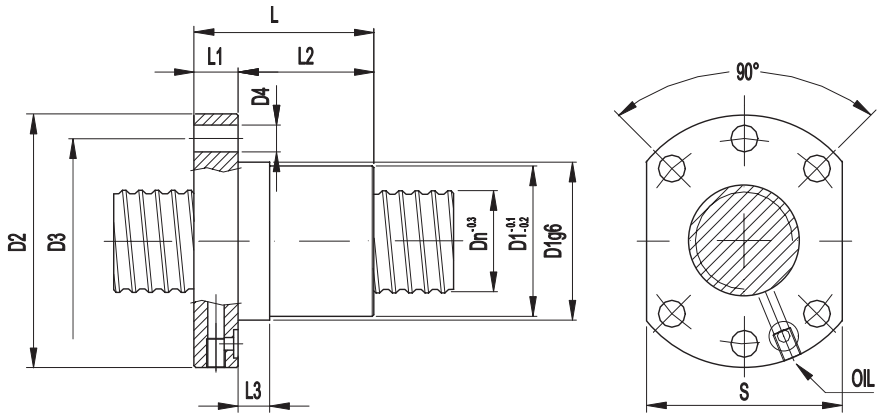

Velocità limite del sistema vite-madrevite: n x Dn ≤ 90000 (n = giri/min Dn = diametro nominale)

NOTE	Dn mm	Passo mm	N° Circ. sfere	DIAMETRO mm						S mm	LUNGHEZZA mm							CARICO DaN		Rd DaN/µm	Oil	
				D1g6	D2	D3	D4	D5	D6		L	L1	L2	L3	L4	L5	L6	Cd	Cs			
06	(7)	32	6	5	50	80	65	6x9	-	-	62	64	12	52	16	-	-	-	2920	6085	-	M6	211
07																							
08																							
09																							
10																							

(7) - Foro olio sottoflangia ø4 - lamatura ø9, profondità 1,4 mm

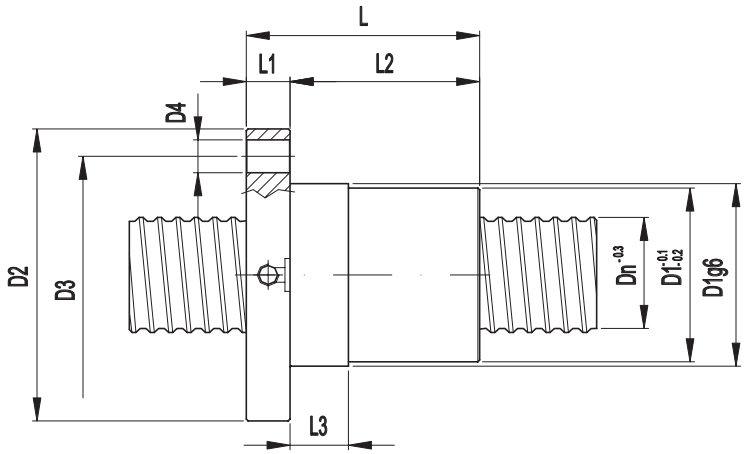

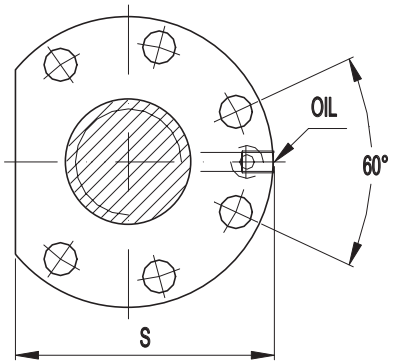

Velocità limite del sistema vite-madrevite: n x Dn ≤ 90000 (n = giri/min Dn = diametro nominale)

	NOTE	Dn mm	Passo mm	N° Circ. sfere	DIAMETRO mm						S mm	LUNGHEZZA mm							CARICO DaN		Rd DaN/µm	Oil	
					D1g6	D2	D3	D4	D5	D6		L	L1	L2	L3	L4	L5	L6	Cd	Cs			
01	[7]	32	6	5	50	80	65	6x9	-	-	71	64	12	52	16	-	-	-	2920	6085	-	M6	034
02																							
03	[7]	32	10	4	50	80	65	6x9	-	-	71	62	14	48	16	-	-	-	2505	4868	-	M6	035
04																							
05																							
06																							
07																							
08																							
09																							
10																							
11																							
12																							
13																							
14																							
15																							
16																							
17																							
18																							
19																							

([7]) - Foro olio sottoflangia ø4 - lamatura ø9, profondità 1,4 mm

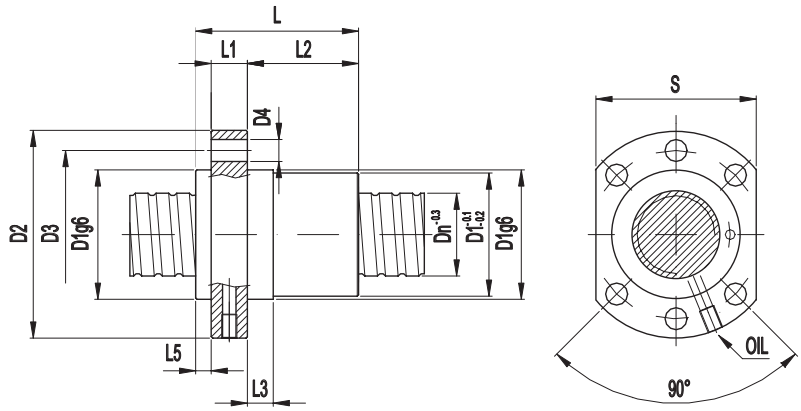

Velocità limite del sistema vite-madrevite: n x Dn ≤ 90000 (n = giri/min Dn = diametro nominale)

NOTE	Dn mm	Passo mm	N° Circ. sfere	DIAMETRO mm						S mm	LUNGHEZZA mm							CARICO DaN		Rd DaN/µm	Oil	
				D1g6	D2	D3	D4	D5	D6		L	L1	L2	L3	L4	L5	L6	Cd	Cs			
01		32	10	3	50	80	65	6x9	-	-	62	57	14	37	10	-	6	-	1879	3651	-	M6	269
02																							
03		32	10	4	50	80	65	6x9	-	-	62	68	14	48	16	-	6	-	2505	4868	-	M6	273
04		32	10	5	50	80	65	6x9	-	-	62	80	14	60	16	-	6	-	3131	6085	-	M6	323
05																							

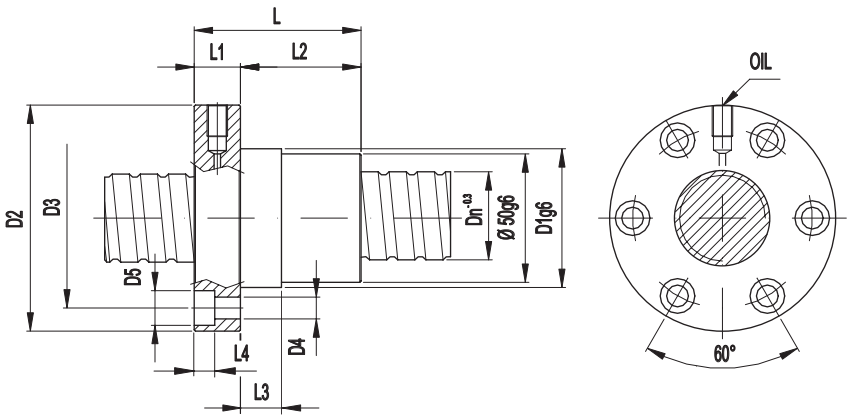

Velocità limite del sistema vite-madrevite: n x Dn ≤ 90000 (n = giri/min Dn = diametro nominale)

NOTE	Dn mm	Passo mm	N° Circ. sfere	DIAMETRO mm						S mm	LUNGHEZZA mm							CARICO DaN		Rd DaN/µm	Oil	
				D1g6	D2	D3	D4	D5	D6		L	L1	L2	L3	L4	L5	L6	Cd	Cs			
06		32	10	3	54	88	70	6x8,5	13,5	-	-	65	18	47	16	8	-	-	1879	3651	-	-	040
07																							
08																							
09																							
10																							

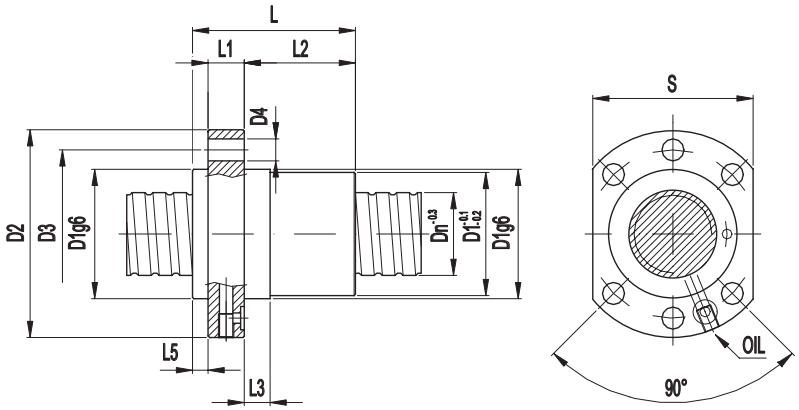

Velocità limite del sistema vite-madrevite: n x Dn ≤ 90000 (n = giri/min Dn = diametro nominale)

NOTE	Dn mm	Passo mm	N° Circ. sfere	DIAMETRO mm						S mm	LUNGHEZZA mm							CARICO DaN		Rd DaN/µm	Oil	
				D1g6	D2	D3	D4	D5	D6		L	L1	L2	L3	L4	L5	L6	Cd	Cs			
01	7	32	12	4	50	80	65	6x9	-	-	62	78,6	14	58,6	10	-	6	-	2501	4868	-	M6	285
02																							
03																							
04																							
05																							

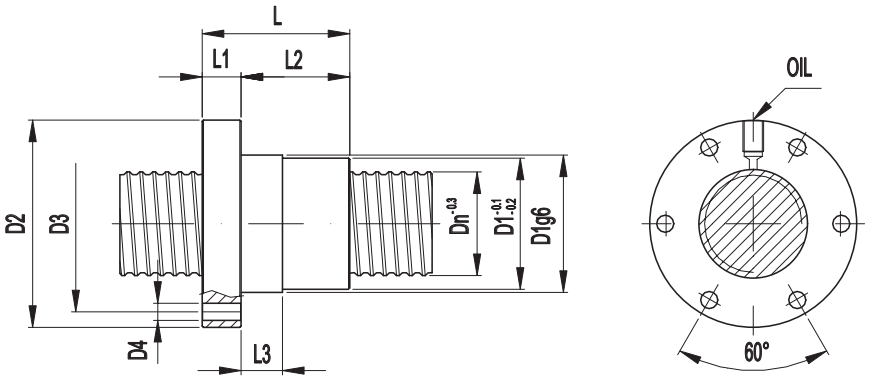

Velocità limite del sistema vite-madrevite: n x Dn ≤ 90000 (n = giri/min Dn = diametro nominale)

NOTE	Dn mm	Passo mm	N° Circ. sfere	DIAMETRO mm						S mm	LUNGHEZZA mm							CARICO DaN		Rd DaN/µm	Oil	
				D1g6	D2	D3	D4	D5	D6		L	L1	L2	L3	L4	L5	L6	Cd	Cs			
06		40	5	4	53	80	68	6x6,6	-	-	-	57	15	42	16	-	-	-	2649	6123	-	8x1	044
07																							
08																							
09																							
10																							

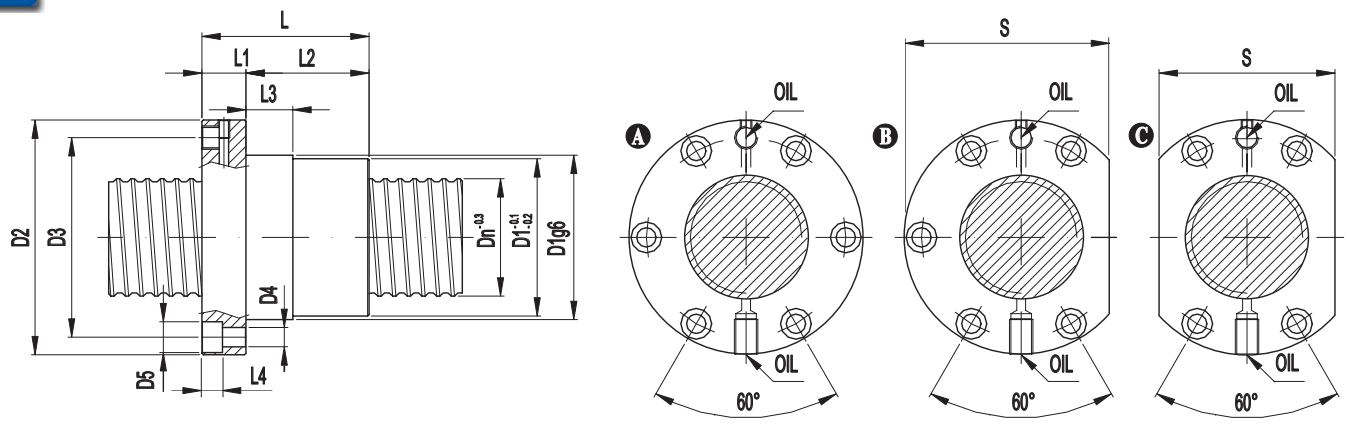

Velocità limite del sistema vite-madrevite: n x Dn ≤ 90000 (n = giri/min Dn = diametro nominale)

	NOTE	Dn mm	Passo mm	N° Circ. sfere	DIAMETRO mm						S mm	LUNGHEZZA mm							CARICO DaN		Rd DaN/µm	Oil	
					D1g6	D2	D3	D4	D5	D6		L	L1	L2	L3	L4	L5	L6	Cd	Cs			
01	A[1]	40	5	4	56	80	68	6x6,6	10,5	-	-	57	15	42	16	7	-	-	2649	6123	-	8x1	045
02	C[1]	40	5	4	56	80	68	4x6,6	10,5	-	60	57	15	42	16	7	-	-	2649	6123	-	8x1	046
03	A	40	5	6	56	80	68	6x6,6	10,5	-	-	67	15	52	16	7	-	-	3755	9184	-	8x1	047
04	C	40	5	6	56	80	68	4x6,6	10,5	-	60	67	15	52	16	7	-	-	3755	9184	-	8x1	048
05	B	40	5	6	56	80	68	5x6,6	10,5	-	70	67	15	52	16	7	-	-	3755	9184	-	8x1	215
06																							
07	A	50	5	6	68	98	82	6x8,5	13,5			67	15	52	16	8,5	-	-	4107	11536	-	8x1	049

(1) - Disponibile anche con passo sinistrorso

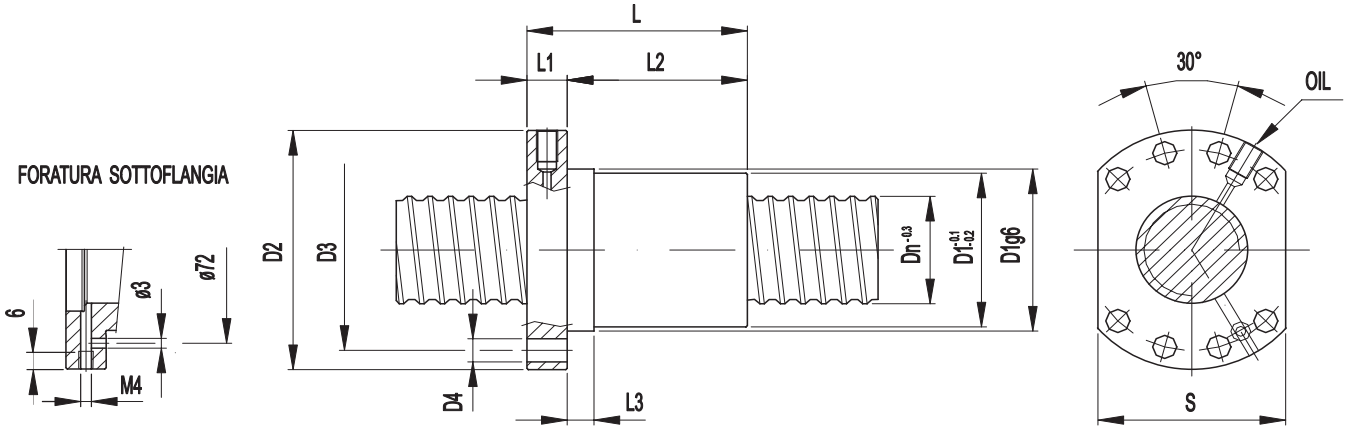

Velocità limite del sistema vite-madrevite: n x Dn ≤ 90000 (n = giri/min Dn = diametro nominale)

	NOTE	Dn mm	Passo mm	N° Circ. sfere	DIAMETRO mm						S mm	LUNGHEZZA mm							CARICO DaN		Rd DaN/µm	Oil	
					D1g6	D2	D3	D4	D5	D6		L	L1	L2	L3	L4	L5	L6	Cd	Cs			
08	1	40	5	4	63	93	78	8x9	-	-	70	57	15	42	10	-	-	-	2649	6123	-	8x1	214
10	8	40	5	5	63	93	78	8x9	-	-	70	60	15	45	16	-	-	-	3311	7653	-	8x1	572
09	8	40	6	6	63	93	78	8x9	-	-	70	75	15	60	16	-	-	-	3973	9184	-	8x1	216

(1) - Disponibile anche con passo sinistrorso (8) - Senza foro sottoflangia e oil M4

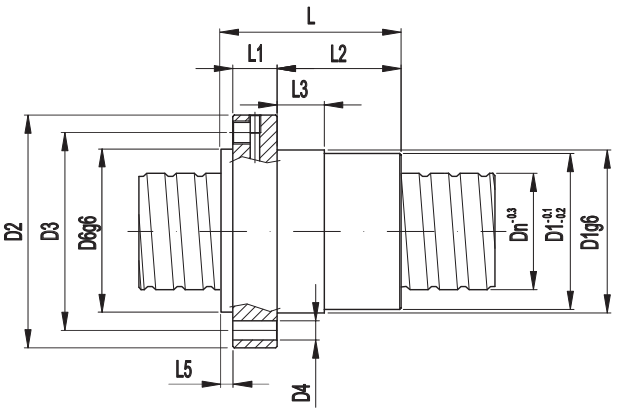

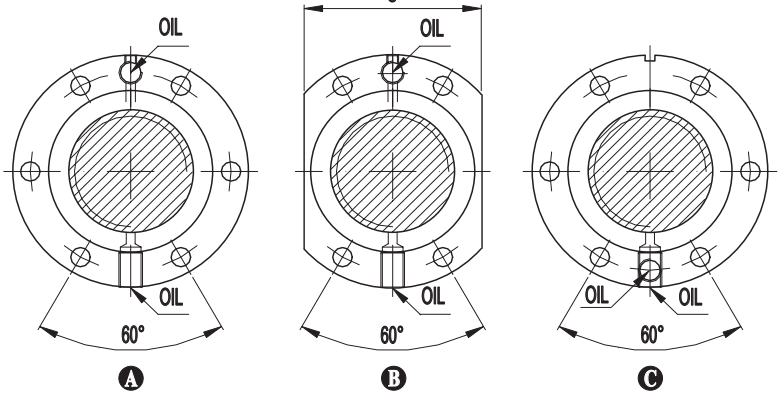

Velocità limite del sistema vite-madrevite: n x Dn ≤ 90000 (n = giri/min Dn = diametro nominale)

	NOTE	Dn mm	Passo mm	N° Circ. sfere	DIAMETRO mm						S mm	LUNGHEZZA mm							CARICO DaN		Rd DaN/µm	Oil	
					D1g6	D2	D3	D4	D5	D6		L	L1	L2	L3	L4	L5	L6	Cd	Cs			
01	A	40	10	3	63	95	78	6x9	-	62	-	88	13	69	16	-	6	-	4673	8324	-	8x1	050
02	B	40	10	3	63	95	78	4x9	-	62	73	88	13	69	16	-	6	-	4673	8324	-	8x1	051
03	A	40	10	4	63	95	78	6x9	-	62	-	99,5	14	79,5	16	-	6	-	5985	11099	-	8x1	052
04	B	40	10	4	63	95	78	4x9	-	62	75	99,5	14	79,5	16	-	6	-	5985	11099	-	8x1	053
05																							
06	A	50	10	4	72	110	90	6x11	-	72	-	103,5	16	80,5	16	-	7	-	6640	13946	-	8x1	054
07	B	50	10	4	72	110	90	4x11	-	72	80	103,5	16	80,5	16	-	7	-	6640	13946	-	8x1	055
08	A	50	10	6	72	110	90	6x11	-	72	-	127	16	104	16	-	7	-	9411	20919	-	8x1	056
09																							
10	C	63	10	6	85	125	105	6x11	-	85	-	126	16	103	16	-	7	-	10396	26468	-	8x1	057
11	C	63	10	6	90	125	105	6x11	-	90	-	126	16	103	16	-	7	-	10396	26468	-	8x1	651
12																							
13																							
14																							
15																							
16																							
17																							
18																							
19																							
20																							
21																							
22																							
23																							

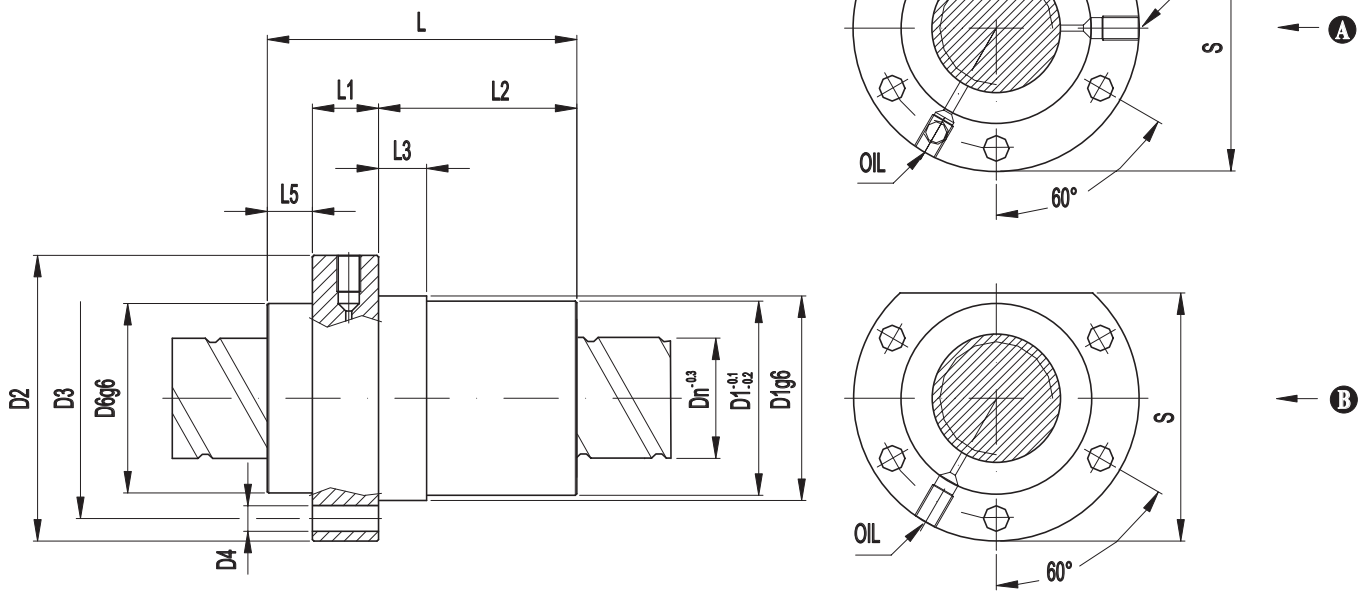

Velocità limite del sistema vite-madrevite: n x Dn ≤ 90000 (n = giri/min Dn = diametro nominale)

	NOTE	Dn mm	Passo mm	N° Circ. sfere	DIAMETRO mm						S mm	LUNGHEZZA mm							CARICO DaN		Rd DaN/µm	Oil	
					D1g6	D2	D3	D4	D5	D6		L	L1	L2	L3	L4	L5	L6	Cd	Cs			
01	A	40	20	3	68	95	80	5x8,5	-	63	82,5	105	22	68	16	-	15	-	4648	8324	-	8x1	058
02																							
03	B[1]	40	40	2	68	95	80	5x8,5	-	63	82,5	116	22	81	16	-	13	-	3211	5549	-	8x1	060
04																							
05																							
06																							
07																							
08																							
09																							
10																							
11																							
12																							
13																							
14																							
15																							
16																							
17																							

([1]) - Disponibile anche con passo sinistrorso

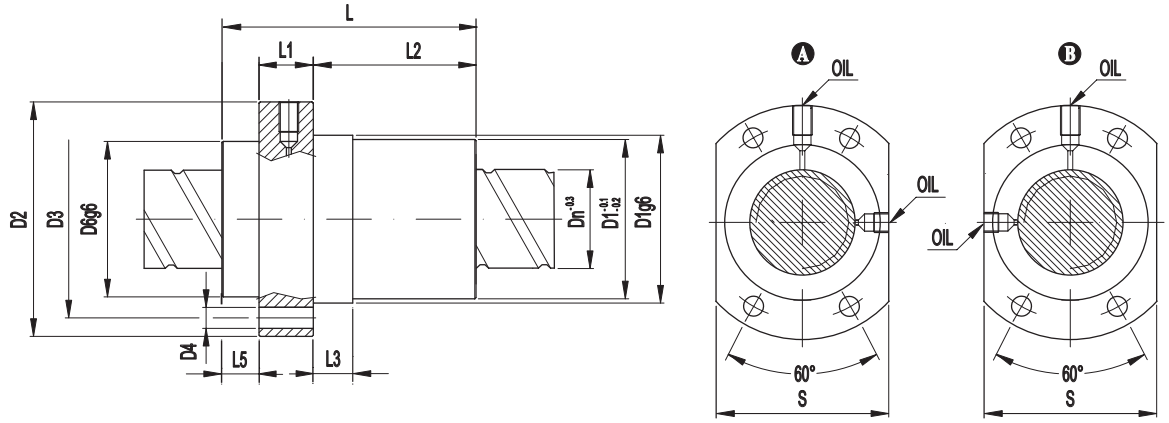

Velocità limite del sistema vite-madrevite: n x Dn ≤ 90000 (n = giri/min Dn = diametro nominale)

	NOTE	Dn mm	Passo mm	N° Circ. sfere	DIAMETRO mm						S mm	LUNGHEZZA mm							CARICO DaN		Rd DaN/µm	Oil	
					D1g6	D2	D3	D4	D5	D6		L	L1	L2	L3	L4	L5	L6	Cd	Cs			
01	A	40	20	3	68	95	80	4x8,5	-	63	70	105	22	68	16	-	15	-	4648	8324	-	8x1	062
02																							
03	B	40	40	2	68	95	80	4x8,5	-	63	70	116	22	81	16	-	13	-	3211	5549	-	8x1	064
04																							
05																							

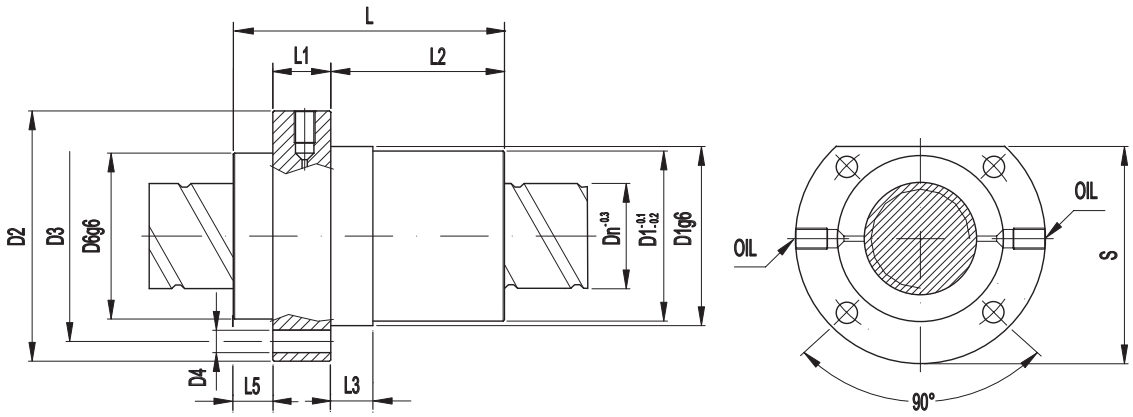

Velocità limite del sistema vite-madrevite: n x Dn ≤ 90000 (n = giri/min Dn = diametro nominale)

	NOTE	Dn mm	Passo mm	N° Circ. sfere	DIAMETRO mm						S mm	LUNGHEZZA mm							CARICO DaN		Rd DaN/µm	Oil	
					D1g6	D2	D3	D4	D5	D6		L	L1	L2	L3	L4	L5	L6	Cd	Cs			
06		40	40	2	68	95	82	4x8,5	-	63	82.5	116	22	81	16	-	13	-	3211	5549	-	8x1	061
07																							
08																							
09																							
10																							

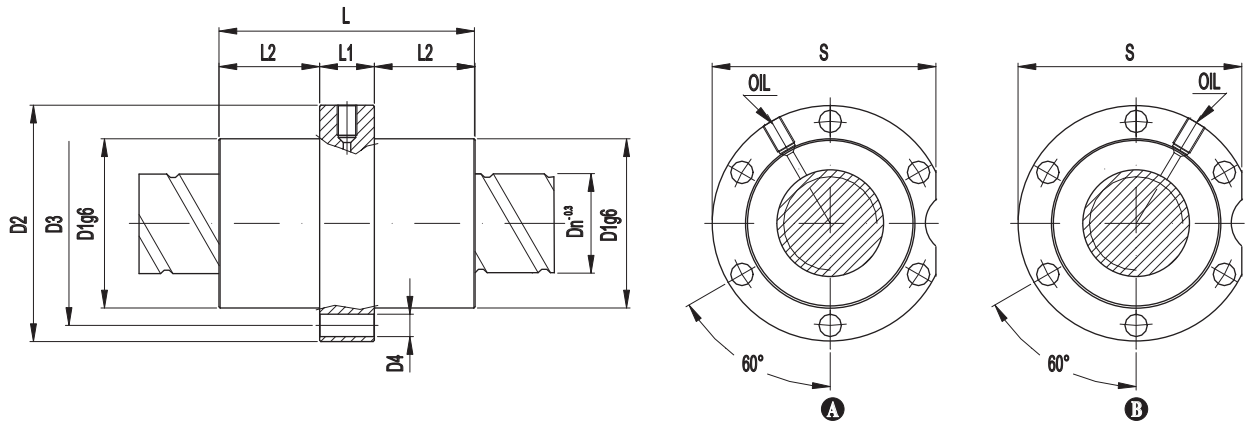

Velocità limite del sistema vite-madrevite: n x Dn ≤ 90000 (n = giri/min Dn = diametro nominale)

	NOTE	Dn mm	Passo mm	N° Circ. sfere	DIAMETRO mm						S mm	LUNGHEZZA mm							CARICO DaN		Rd DaN/µm	Oil	
					D1g6	D2	D3	D4	D5	D6		L	L1	L2	L3	L4	L5	L6	Cd	Cs			
01	A	40	20	3	68	95	82	6x9	-	-	90	103	22	40,5	-	-	-	-	4648	8324	-	8x1	065
02	B	40	40	2	68	95	82	6x9	-	-	90	116	22	47	-	-	-	-	3211	5549	-	8x1	066
03																							
04	B	50	40	2	78	112	93	6x9	-	-	107	116	22	47	-	-	-	-	3594	6973	-	8x1	067
05																							

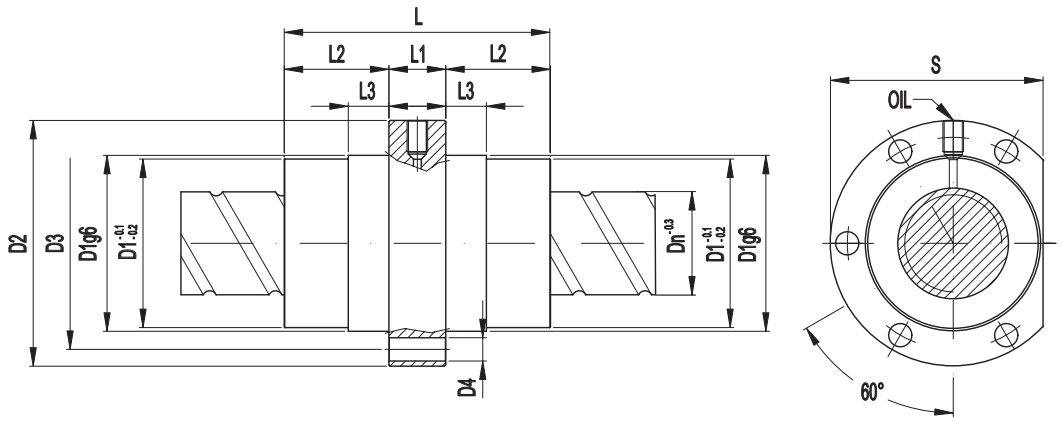

Velocità limite del sistema vite-madrevite: n x Dn ≤ 90000 (n = giri/min Dn = diametro nominale)

	NOTE	Dn mm	Passo mm	N° Circ. sfere	DIAMETRO mm						S mm	LUNGHEZZA mm							CARICO DaN		Rd DaN/µm	Oil	
					D1g6	D2	D3	D4	D5	D6		L	L1	L2	L3	L4	L5	L6	Cd	Cs			
06		40	20	3	68	95	82	5x9	-	-	82,5	103	22	40,5	16	-	-	-	4648	8324	-	8x1	068
07																							
08																							
09																							
10																							

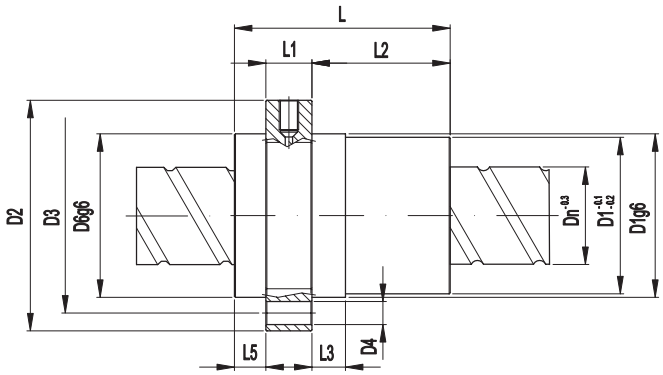

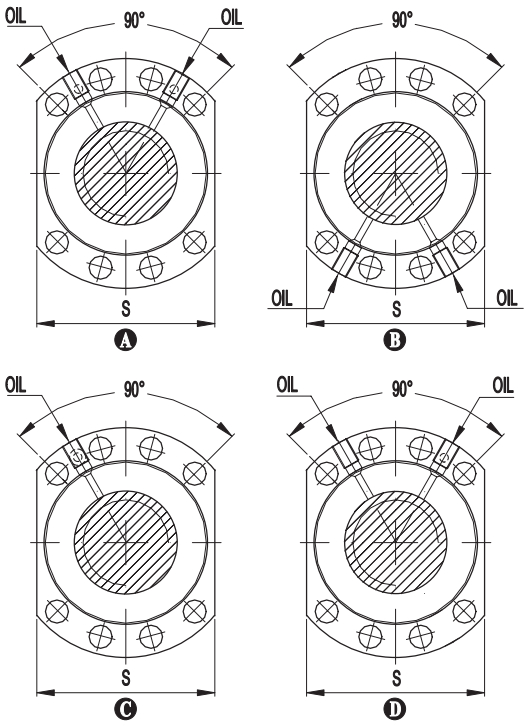

Velocità limite del sistema vite-madrevite: n x Dn ≤ 90000 (n = giri/min Dn = diametro nominale)

	NOTE	Dn mm	Passo mm	N° Circ. sfere	DIAMETRO mm						S mm	LUNGHEZZA mm							CARICO DaN		Rd DaN/µm	Oil	
					D1g6	D2	D3	D4	D5	D6		L	L1	L2	L3	L4	L5	L6	Cd	Cs			
01	A	40	10	4	63	93	78	8x9	-	62	70	99,5	14	79,5	16	-	6	-	5985	11099	-	8x1	069
20	C(11)	40	20	3	63	93	78	8x9	-	63	71	105	19	79	16	-	7	-	4648	8324	-	8x1	310
02	B	40	20	3	68	95	78	8x9	-	63	70	105	22	68	16	-	15	-	4648	8324	-	8x1	070
04	C	50	5	6	75	110	93	8x11	-	75	85	75	16	52	16	-	7	-	4107	11536	-	8x1	217
05	D(14)	50	10	4	75	110	93	8x11	-	75	85	103,5	16	80,5	16	-	7	-	6640	13946	-	8x1	075
21	D(14)	50	10	6	75	110	93	8x11	-	75	85	127	16	104	16	-	7	-	9411	20919	-	8x1	305
06	A(11)	50	20	3	75	110	93	8x11	-	75	85	103	22	66	16	-	15	-	5166	10459	-	8x1	281
07	A(11)	50	20	3	78	110	93	8x11	-	75	85	103	22	66	16	-	15	-	5166	10459	-	8x1	071
08	D(11)	50	20	4	78	110	93	8x11	-	75	85	126	22	89	16	-	15	-	6888	13945	-	8x1	076
09	A(11)	50	20	4	75	110	93	8x11	-	75	85	126	22	89	16	-	15	-	6888	13945	-	8x1	301
10	A(11)	50	40	2	78	110	93	8x11	-	75	85	116	22	79	16	-	15	-	3594	6973	-	8x1	072
22	D(15)	63	10	6	90	125	108	8x11	-	90	95	126	18	101	16	-	7	-	10396	26468	-	8x1	325
26	D(11)	63	10	8	90	125	108	8x11	-	90	95	152	18	127	16	-	7	-	13861	35290	-	8x1	504
12	A(11)	63	20	3	90	125	108	8x11	-	90	100	103	22	66	16	-	15	-	5714	13234	-	8x1	073
23	D(11)	63	20	4	90	125	108	8x11	-	90	100	126	22	89	16	-	15	-	7618	17645	-	8x1	327
24	A(11)	63	20	5	90	125	108	8x11	-	90	100	148	22	111	16	-	15	-	9523	22056	-	8x1	329
27																							

(11) - Senza foro olio sottoflangia (14) - Foro olio sottoflangia ø3 (15) - Foro olio sottoflangia ø4

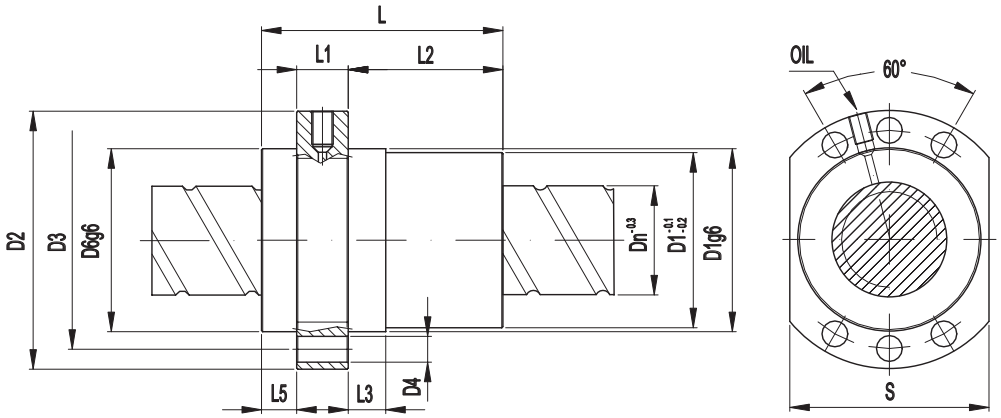

Velocità limite del sistema vite-madrevite: n x Dn ≤ 90000 (n = giri/min Dn = diametro nominale)

NOTE	Dn mm	Passo mm	N° Circ. sfere	DIAMETRO mm						S mm	LUNGHEZZA mm							CARICO DaN		Rd DaN/µm	Oil	
				D1g6	D2	D3	D4	D5	D6		L	L1	L2	L3	L4	L5	L6	Cd	Cs			
01		40	20	3	68	95	80	6x9	-	63	70	105	22	68	16	-	15	-	4648	8324	-	8x1	077
02																							
03																							
04																							
05																							

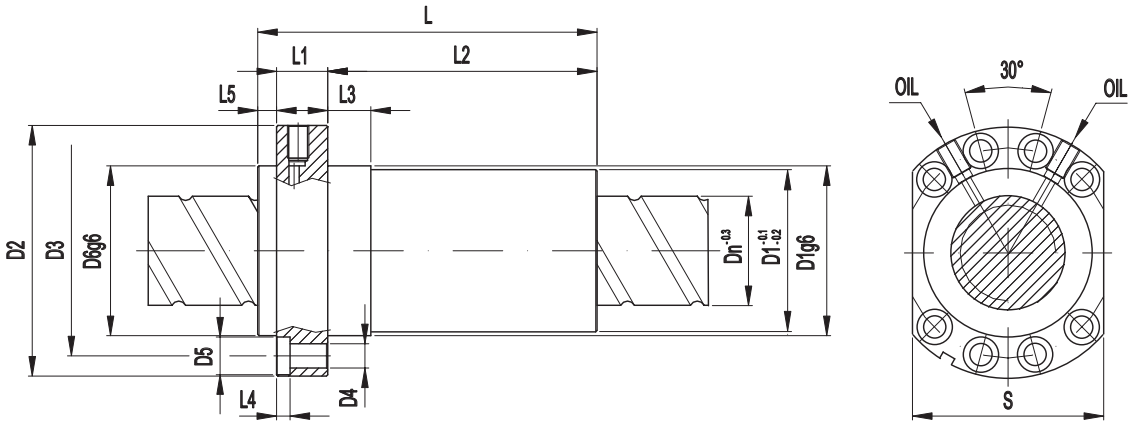

Velocità limite del sistema vite-madrevite: n x Dn ≤ 90000 (n = giri/min Dn = diametro nominale)

NOTE	Dn mm	Passo mm	N° Circ. sfere	DIAMETRO mm						S mm	LUNGHEZZA mm							CARICO DaN		Rd DaN/µm	Oil	
				D1g6	D2	D3	D4	D5	D6		L	L1	L2	L3	L4	L5	L6	Cd	Cs			
06		40	20	4	63	93	78	8x9	14	63	71	126	19	100	16	5	7	-	6197	11099	-	8x1	078
07																							
08																							
09																							
10																							

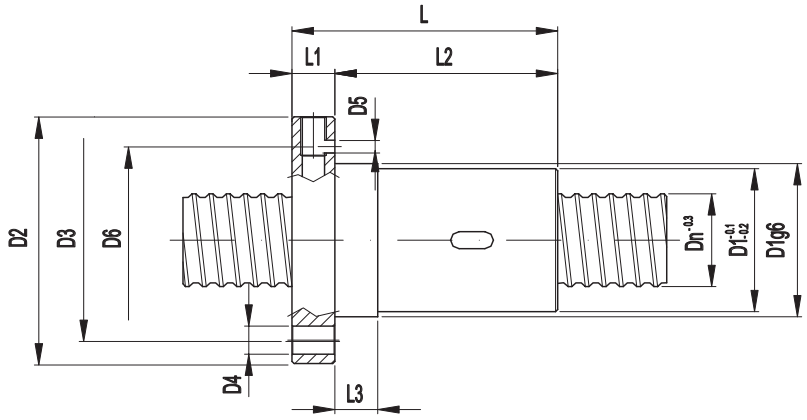

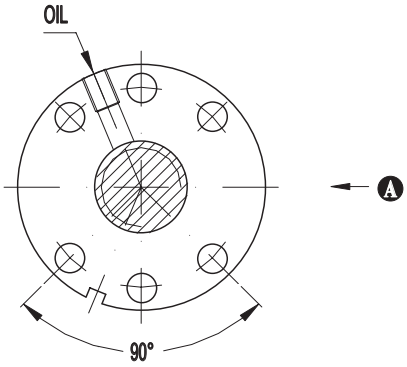

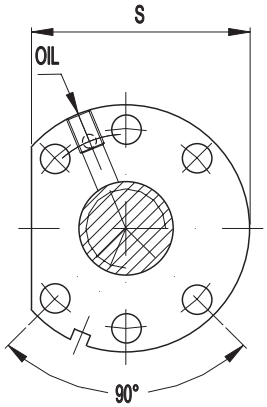

B

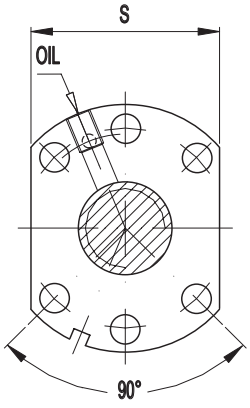

C

Velocità limite del sistema vite-madrevite: n x Dn ≤ 90000 (n = giri/min Dn = diametro nominale)

	NOTE	Dn mm	Passo mm	N° Circ. sfere	DIAMETRO mm						S mm	LUNGHEZZA mm							CARICO DaN		Rd DaN/µm	Oil	
					D1g6	D2	D3	D4	D5	D6		L	L1	L2	L3	L4	L5	L6	Cd	Cs			
01	B[36]	20	5	3+3	36	58	47	6x6,6	3	44	51	62	10	52	10	-	-	-	1508	2239	78	M6	137
02	A[11]	20	5	3+3	36	58	47	6x6,6	-	-	-	62	10	52	10	-	-	-	1508	2239	78	M6	138
03	C[36]	20	5	3+3	36	58	47	6x6,6	3	44	44	62	10	52	10	-	-	-	1508	2239	78	M6	139
04	A[11]	20	5	3+3	36	58	47	6x6,6	-	-	-	67	15	52	10	-	-	-	1508	2239	78	M6	140
05																							
06																							
07																							
08																							
09																							
10																							
11																							
12																							
13																							
14																							
15																							

([11]) - Senza foro olio sottoflangia ([36]) - Foro olio sottoflangia ø3 interasse ø44

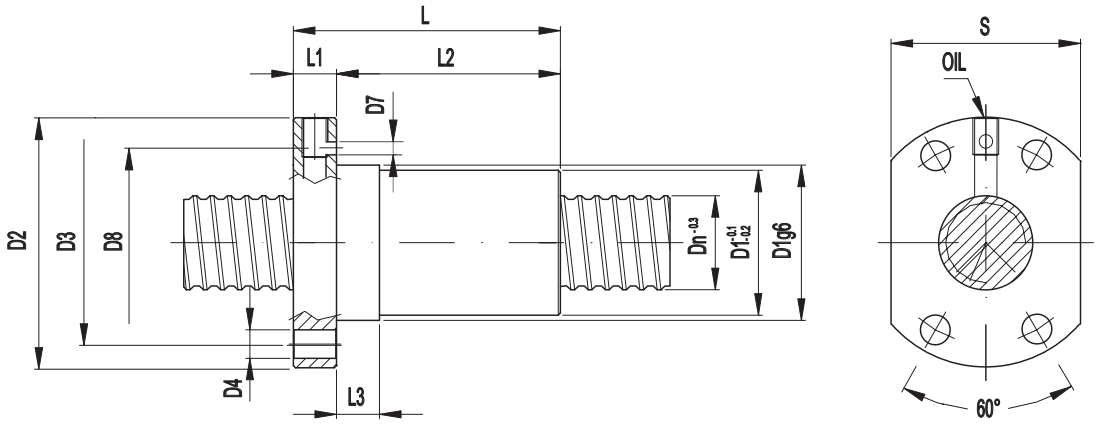

Velocità limite del sistema vite-madrevite: n x Dn ≤ 90000 (n = giri/min Dn = diametro nominale)

NOTE	Dn mm	Passo mm	N° Circ. sfere	DIAMETRO mm						S mm	LUNGHEZZA mm							CARICO DaN		Rd DaN/µm	Oil	
				D1g6	D2	D3	D4	D7	D8		L	L1	L2	L3	L4	L5	L6	Cd	Cs			
01		20	5	3+3	33	57	45	4X6,6	4	45	37	62	10	52	10	-	-	-	1508	2239	78	M6	143
02																							
03																							
04																							
05																							

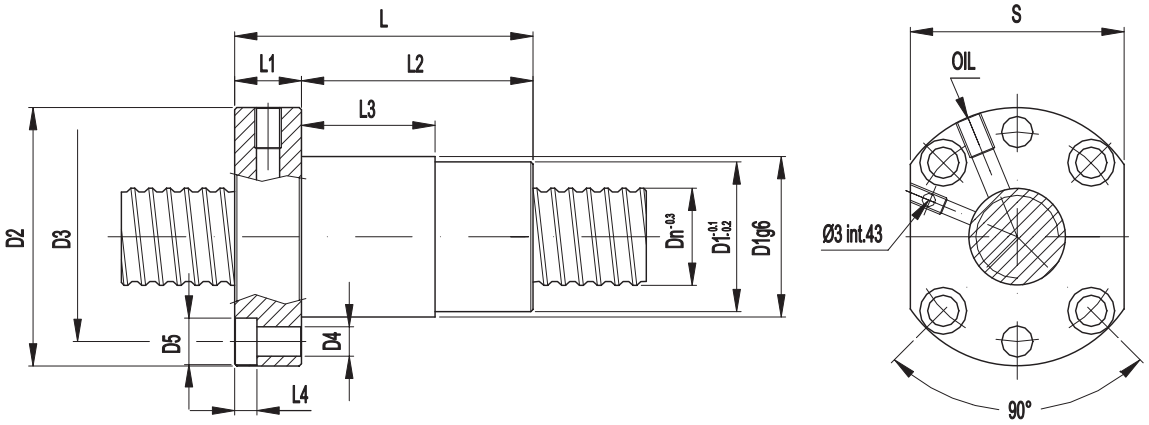

Velocità limite del sistema vite-madrevite: n x Dn ≤ 90000 (n = giri/min Dn = diametro nominale)

NOTE	Dn mm	Passo mm	N° Circ. sfere	DIAMETRO mm						S mm	LUNGHEZZA mm							CARICO DaN		Rd DaN/µm	Oil	
				D1g6	D2	D3	D4	D5	D6		L	L1	L2	L3	L4	L5	L6	Cd	Cs			
06	20	5	3+3	36	58	47	6x7	4x10,5	-	48	67	15	52	30	5	-	-	1508	2239	78	M6	144
07																						
08																						
09																						
10																						

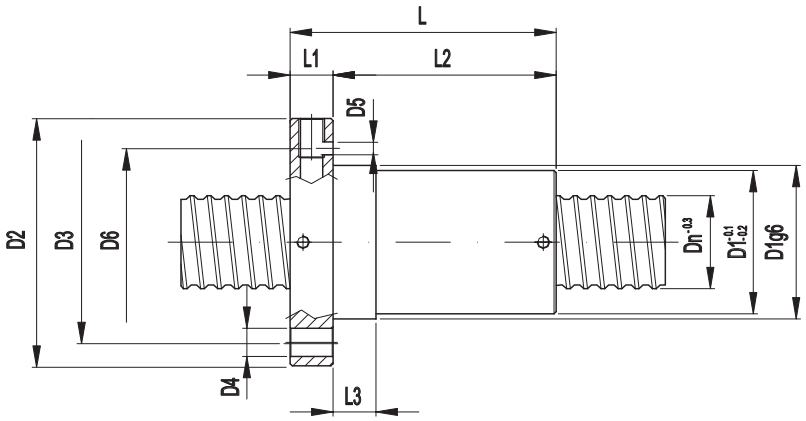

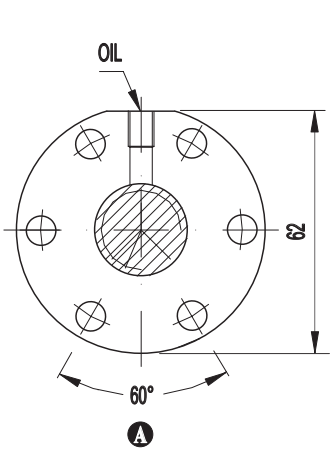

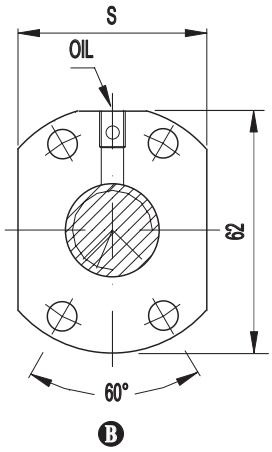

Velocità limite del sistema vite-madrevite: n x Dn ≤ 90000 (n = giri/min Dn = diametro nominale)

	NOTE	Dn mm	Passo mm	N° Circ. sfere	DIAMETRO mm						S mm	LUNGHEZZA mm							CARICO DaN		Rd DaN/µm	Oil	
					D1g6	D2	D3	D4	D5	D6		L	L1	L2	L3	L4	L5	L6	Cd	Cs			
01	A	25	5	3+3	38	63	50	6x6,6	-	-	-	62	10	52	16	-	-	-	1684	2827	98	M6	141
02	B	25	5	3+3	38	63	50	4x6,6	3	50	42	62	10	52	16	-	-	-	1684	2827	98	M6	142
03																							
04	A	25	5	4+4	38	63	50	6x6,6	-	-	-	74	10	64	16	-	-	-	2245	3769	118	M6	653
05																							
06																							
07																							
08																							
09																							
10																							
11																							
12																							
13																							
14																							
15																							
16																							
17																							
18																							
19																							
20																							
21																							

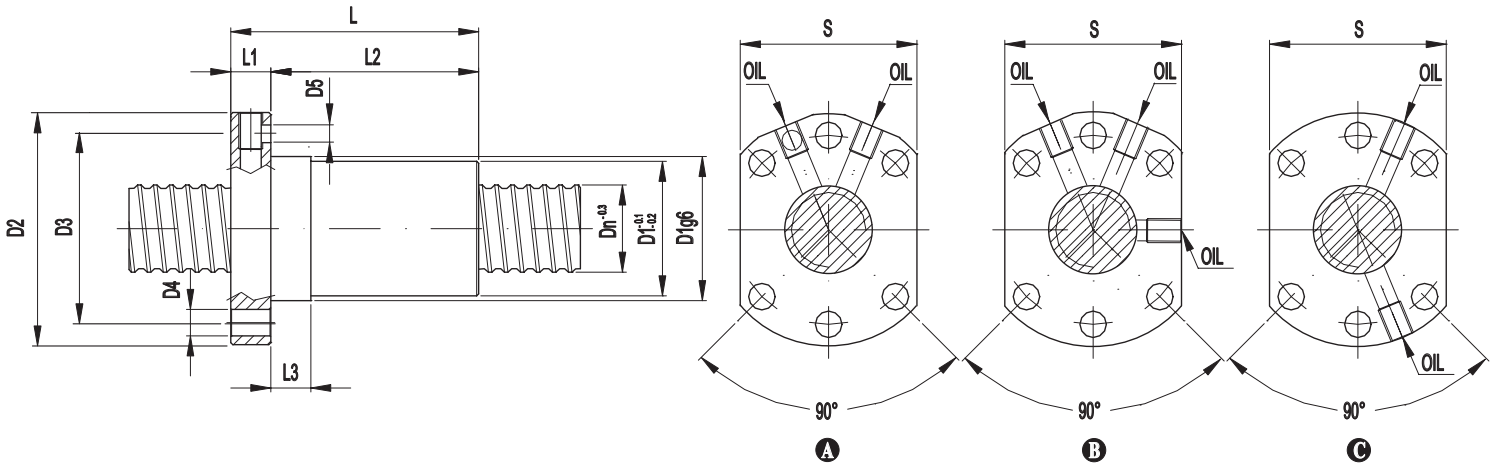

Velocità limite del sistema vite-madrevite: n x Dn ≤ 90000 (n = giri/min Dn = diametro nominale)

	NOTE	Dn mm	Passo mm	N° Circ. sfere	DIAMETRO mm						S mm	LUNGHEZZA mm							CARICO DaN		Rd DaN/µm	Oil	
					D1g6	D2	D3	D4	D5	D6		L	L1	L2	L3	L4	L5	L6	Cd	Cs			
06	A[1]	25	5	3+3	40	62	51	6x6,6	-	4	48	62	10	52	10	-	-	-	1684	2827	98	M6	148
07	A[1]	25	5	4+4	40	62	51	6x6,6	-	4	48	74	10	64	10	-	-	-	2245	3769	118	M6	253
08	B[11]	32	5	4+4	50	80	65	6x9	-	-	62	79	12	67	10	-	-	-	2412	4868	148	M6	149
09	C	32	6	3+3	50	80	65	6x9	-	-	62	72	12	60	16	-	-	-	1883	3651	80	M6	150
10																							
11																							
12																							
13																							
14																							
15																							
16																							
17																							
18																							
19																							
20																							
21																							
22																							
23																							
24																							
25																							
26																							

([1]) - Disponibile anche con passo sinistrorso ([11]) - Senza foro olio sottoflangia

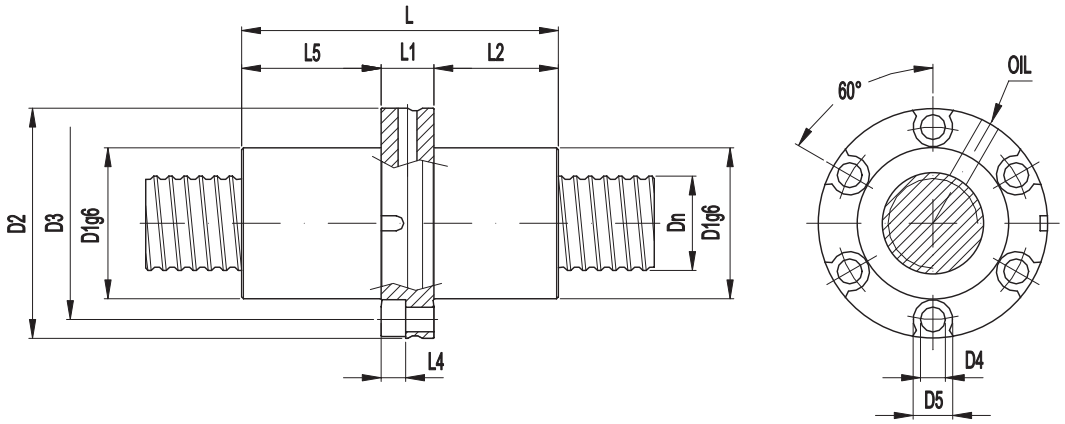

Velocità limite del sistema vite-madrevite: n x Dn ≤ 90000 (n = giri/min Dn = diametro nominale)

NOTE	Dn mm	Passo mm	N° Circ. sfere	DIAMETRO mm						S mm	LUNGHEZZA mm							CARICO DaN		Rd DaN/µm	Oil	
				D1g6	D2	D3	D4	D5	D6		L	L1	L2	L3	L4	L5	L6	Cd	Cs			
01		25	5	3+3	40	61	51	6x6,6	10,5	-	-	84	14	33	-	6,5	37	-	1684	2827	98	ø5	246
02																							
03																							
04																							
05																							

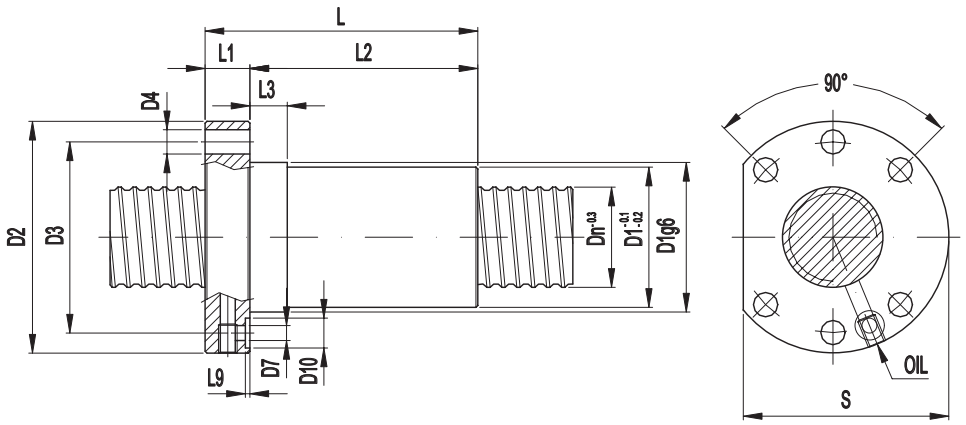

Velocità limite del sistema vite-madrevite: n x Dn ≤ 90000 (n = giri/min Dn = diametro nominale)

NOTE	Dn mm	Passo mm	N° Circ. sfere	DIAMETRO mm						S mm	LUNGHEZZA mm							CARICO DaN		Rd DaN/µm	Oil	
				D1g6	D2	D3	D4	D7	D10		L	L1	L2	L3	L4	L5	L9	Cd	Cs			
06		25	6	3+3	40	62	51	6x6,5	4	8	-	73	12	61	-	-	-	-	1684	2827	98	M5	147
07																							
08																							
09																							
10																							

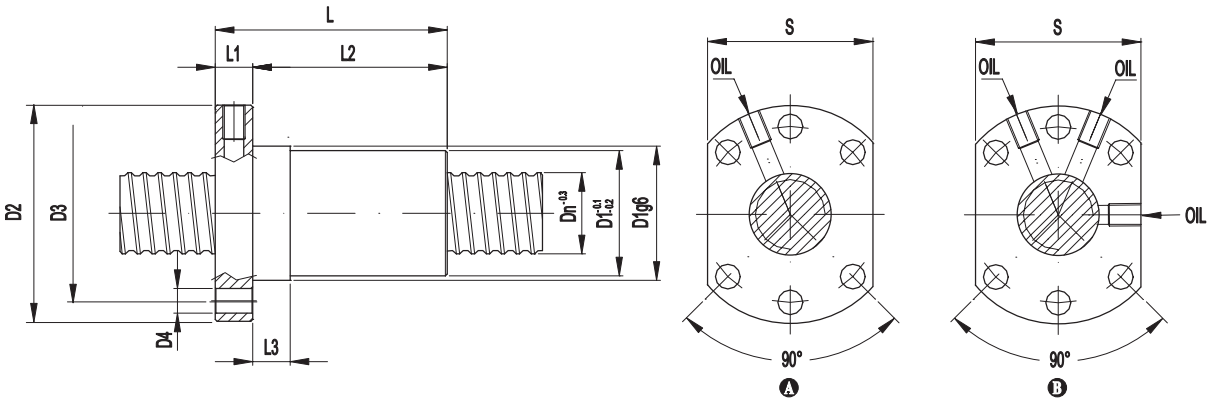

Velocità limite del sistema vite-madrevite: n x Dn ≤ 90000 (n = giri/min Dn = diametro nominale)

	NOTE	Dn mm	Passo mm	N° Circ. sfere	DIAMETRO mm						S mm	LUNGHEZZA mm							CARICO DaN		Rd DaN/µm	Oil	
					D1g6	D2	D3	D4	D5	D6		L	L1	L2	L3	L4	L5	L6	Cd	Cs			
01	A	32	5	4+4	50	69	59	6x6,6	-	-	62	79	12	67	10	-	-	-	2412	4868	148	M6	254
02																							
04	B	32	5	5+5	50	80	65	6x9	-	-	62	85	12	73	12	-	-	-	3015	6110	185	M6	A23
05																							
06																							

NEW

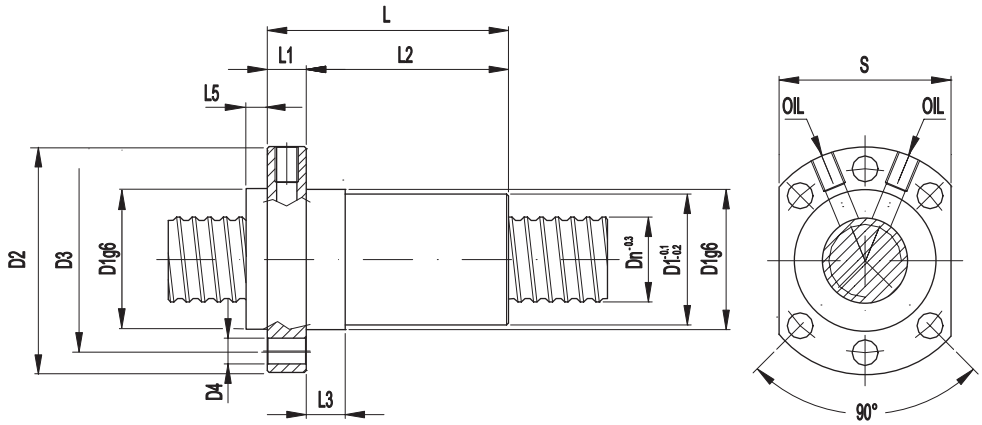

Velocità limite del sistema vite-madrevite: n x Dn ≤ 90000 (n = giri/min Dn = diametro nominale)

	NOTE	Dn mm	Passo mm	N° Circ. sfere	DIAMETRO mm						S mm	LUNGHEZZA mm							CARICO DaN		Rd DaN/µm	Oil	
					D1g6	D2	D3	D4	D5	D6		L	L1	L2	L3	L4	L5	L6	Cd	Cs			
03	15	32	10	3+3	50	80	65	6x9	-	-	62	91	14	71	16	-	6	-	1879	3651	116	M6	278
07																							
08																							
09																							
10																							

(15) - Foro olio sottoflangia ø4

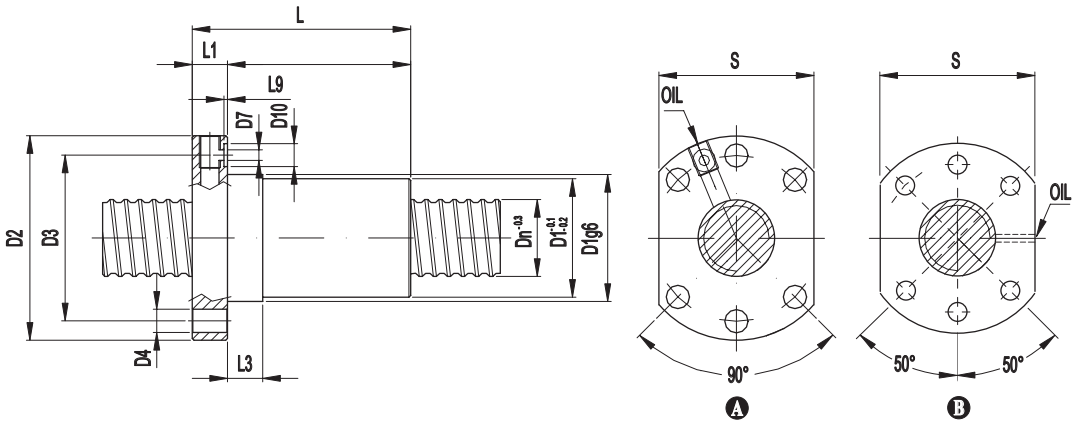

Velocità limite del sistema vite-madrevite: n x Dn ≤ 90000 (n = giri/min Dn = diametro nominale)

	NOTE	Dn mm	Passo mm	N° Circ. sfere	DIAMETRO mm						S mm	LUNGHEZZA mm							CARICO DaN		Rd DaN/µm	Oil	
					D1g6	D2	D3	D4	D7	D10		L	L1	L2	L3	L4	L5	L6	Cd	Cs			
01	A	32	6	4+4	50	80	65	6x9	4	9	62	87	12	75	16	-	-	1,3	2410	4868	148	M6	151
02	B	32	6	4+4	48	72,8	58	6x6.6	-	-	60	90	15	75	15	-	-	-	2410	4868	148	ø3	407
03																							
04																							
05																							

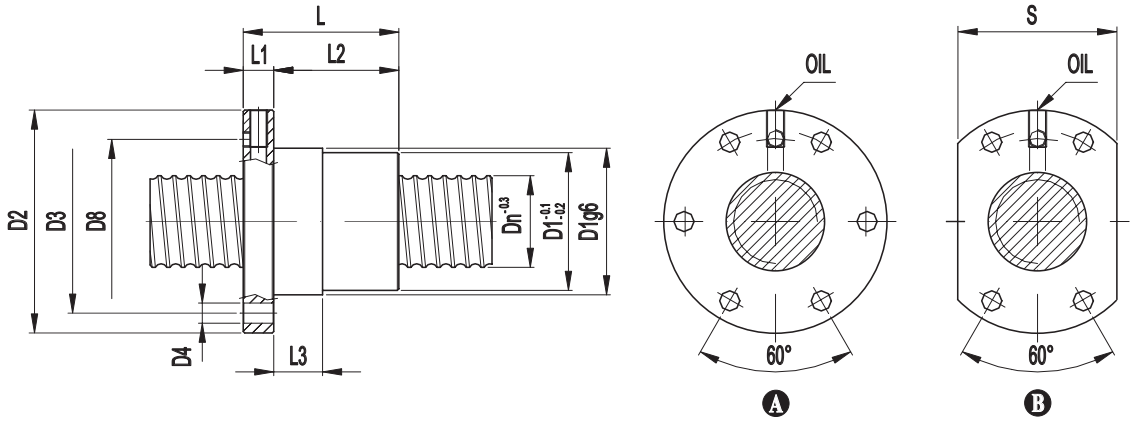

Velocità limite del sistema vite-madrevite: n x Dn ≤ 90000 (n = giri/min Dn = diametro nominale)

	NOTE	Dn mm	Passo mm	N° Circ. sfere	DIAMETRO mm						S mm	LUNGHEZZA mm							CARICO DaN		Rd DaN/µm	Oil	
					D1g6	D2	D3	D4	D5	D8		L	L1	L2	L3	L4	L5	L6	Cd	Cs			
06	A(12)	32	5	3+3	45	69	58	6x6,6	-	-	-	62	10	52	16	-	-	-	1882	3650	118	M6	218
07																							
08	A	32	5	4+4	48	73	60	6x6,6	-	55	-	79	12	67	16	-	-	-	2412	4868	148	M6	153
09	B	32	5	4+4	48	73	60	4x6,6	-	55	52	79	12	67	16	-	-	-	2412	4868	148	M6	219
10	B(12/15)	32	10	3+3	50	80	65	4x8,7	-	65	54	85	14	71	16	-	-	-	1879	3681	116	M6	279

(12) - Senza foro olio frontale flangia (15) - Foro olio sottoflangia ø4

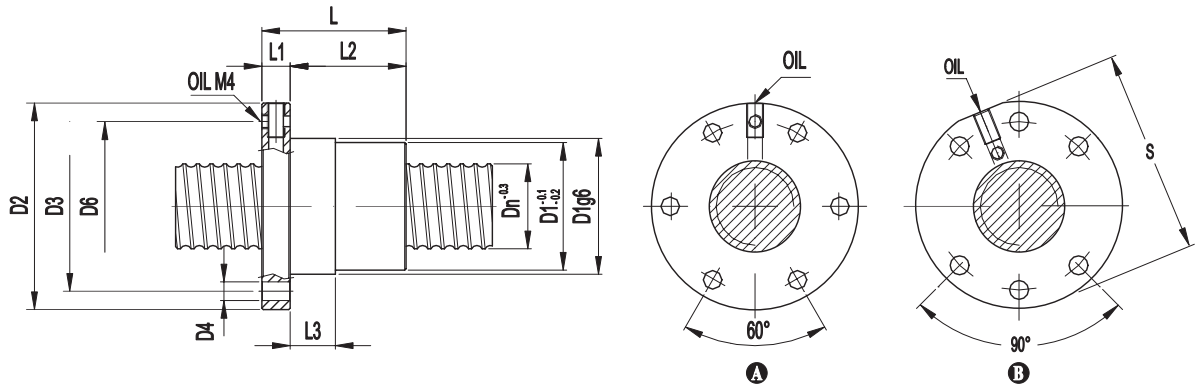

Velocità limite del sistema vite-madrevite: n x Dn ≤ 90000 (n = giri/min Dn = diametro nominale)

	NOTE	Dn mm	Passo mm	N° Circ. sfere	DIAMETRO mm						S mm	LUNGHEZZA mm							CARICO DaN		Rd DaN/µm	Oil	
					D1g6	D2	D3	D4	D5	D6		L	L1	L2	L3	L4	L5	L6	Cd	Cs			
01	A	32	5	4+4	48	73	58	6x6,6	-	58	-	79	12	67	15	-	-	-	2412	4868	148	M6	221
02	B[18]	32	5	3+3	50	80	65	6x9	-	50	79	64	12	52	10	-	-	-	1882	3650	118	M6	245
03																							
04																							
05																							

([18]) - Foro olio frontale su flangia M4 interasse ø50 NON passante

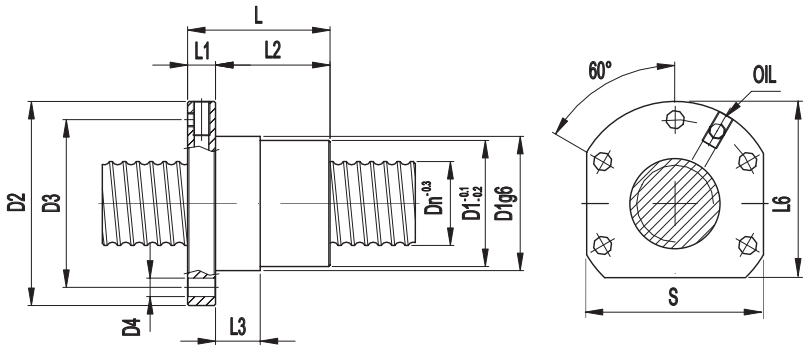

Velocità limite del sistema vite-madrevite: n x Dn ≤ 90000 (n = giri/min Dn = diametro nominale)

	NOTE	Dn mm	Passo mm	N° Circ. sfere	DIAMETRO mm						S mm	LUNGHEZZA mm							CARICO DaN		Rd DaN/µm	Oil	
					D1g6	D2	D3	D4	D5	D6		L	L1	L2	L3	L4	L5	L6	Cd	Cs			
06		32	5	4+4	48	73	60	5x6,6	-	-	65	79	12	67	16	-	-	63	2412	4868	148	M6	220
07																							
08																							
09																							
10																							

([12]) - Senza foro olio frontale flangia ([15]) - Foro olio sottoflangia ø4

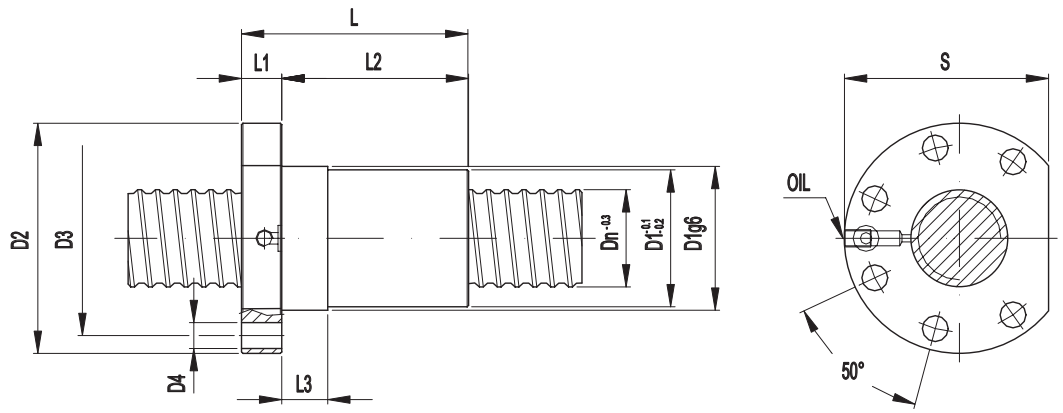

Velocità limite del sistema vite-madrevite: n x Dn ≤ 90000 (n = giri/min Dn = diametro nominale)

	NOTE	Dn mm	Passo mm	N° Circ. sfere	DIAMETRO mm						S mm	LUNGHEZZA mm							CARICO DaN		Rd DaN/µm	Oil	
					D1g6	D2	D3	D4	D5	D6		L	L1	L2	L3	L4	L5	L6	Cd	Cs			
01	7	32	6	3+3	50	80	65	6x9	-	-	71	74	14	60	16	-	-	-	1883	3651	80	M6	152
02																							
03																							
04																							
05																							

(7) - Foro olio sottoflangia ø4 - lamatura ø9, profondità 1,4 mm

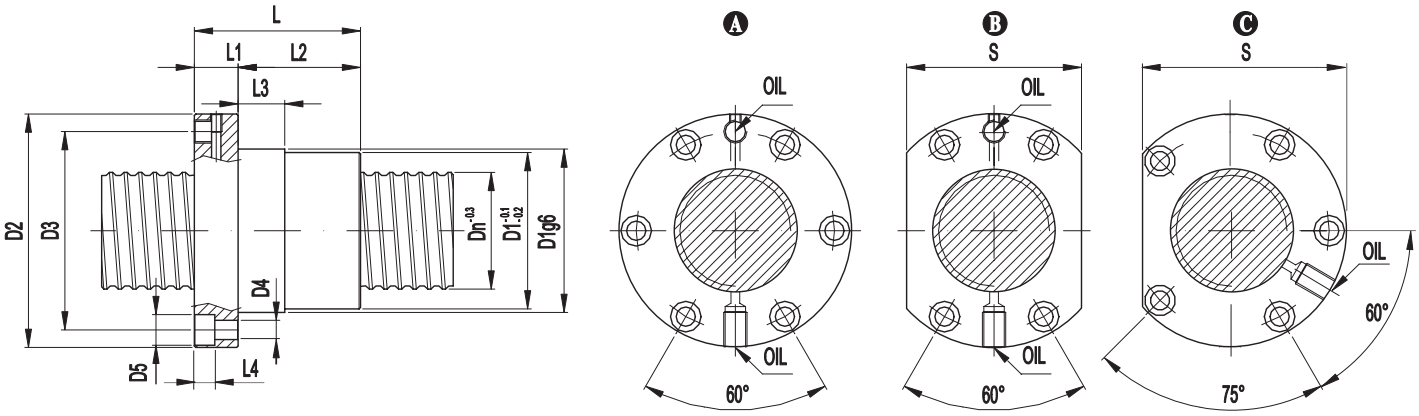

Velocità limite del sistema vite-madrevite: n x Dn ≤ 90000 (n = giri/min Dn = diametro nominale)

	NOTE	Dn mm	Passo mm	N° Circ. sfere	DIAMETRO mm						S mm	LUNGHEZZA mm							CARICO DaN		Rd DaN/µm	Oil	
					D1g6	D2	D3	D4	D5	D6		L	L1	L2	L3	L4	L5	L6	Cd	Cs			
06	C	32	5	4+4	50	78	63	5x6,6	10,5	-	69	82	15	67	16	6	-		2412	4868	148	8x1	222
07	A1/13	40	5	4+4	56	80	68	6x6,6	10,5	-	-	82	15	67	16	7	-	-	2649	6123	177	8x1	154
08	B1/13	40	5	4+4	56	80	68	4x6,6	10,5	-	60	82	15	67	16	7	-	-	2649	6123	177	8x1	155
09	A1	50	5	4+4	68	98	82	6x9	13,5	-	-	82	15	67	16	8,5	-	-	2898	7690	217	8x1	156
10	B	50	5	4+4	68	98	82	4x9	13,5	-	80	82	15	67	16	8,5	-	-	2898	7690	217	8x1	230

(1) - Disponibile anche con passo sinistrorso (13) - Interasse foro olio su flangia ø63

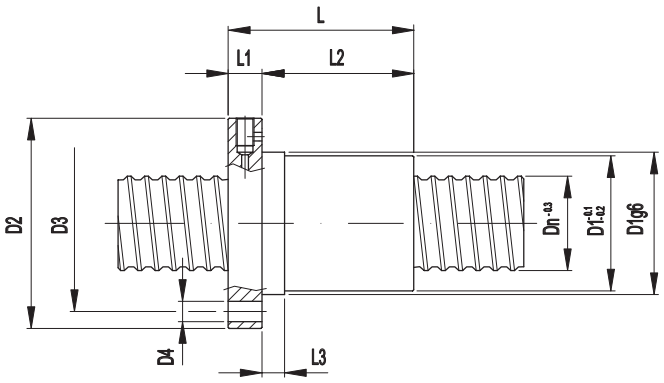

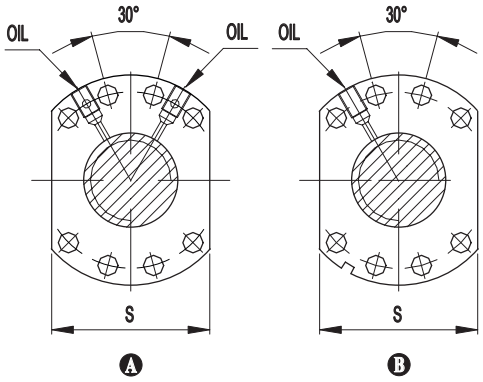

Velocità limite del sistema vite-madrevite: n x Dn ≤ 90000 (n = giri/min Dn = diametro nominale)

NOTE	Dn mm	Passo mm	N° Circ. sfere	DIAMETRO mm						S mm	LUNGHEZZA mm							CARICO DaN		Rd DaN/µm	Oil	
				D1g6	D2	D3	D4	D5	D6		L	L1	L2	L3	L4	L5	L6	Cd	Cs			
01	A (21)	40	5	4+4	63	93	78	8x9	-	-	70	82	15	67	10	-	-	-	2649	6123	177	8x1	580
02																							
03	B	40	12	4+4	63	93	78	8X9	-	-	70	152,5	20	132,5	16	-	-	-	5980	11099	182	8x1	229
04																							
05																							

(21) - Foro olio sottoflangia ø4 - interasse ø78

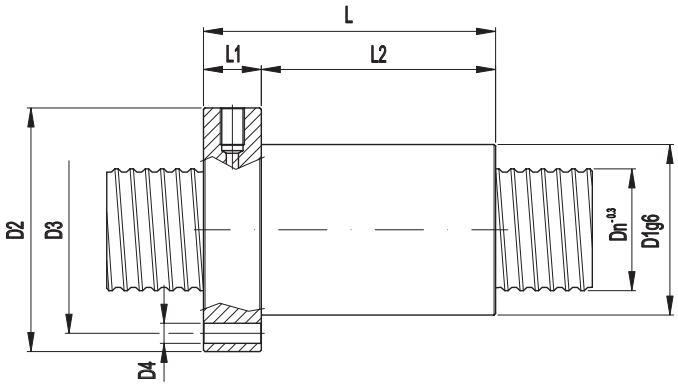

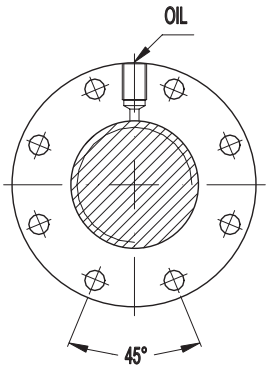

Velocità limite del sistema vite-madrevite: n x Dn ≤ 90000 (n = giri/min Dn = diametro nominale)

NOTE	Dn mm	Passo mm	N° Circ. sfere	DIAMETRO mm						S mm	LUNGHEZZA mm							CARICO DaN		Rd DaN/µm	Oil	
				D1g6	D2	D3	D4	D5	D6		L	L1	L2	L3	L4	L5	L6	Cd	Cs			
06		40	6	4+4	56	79,5	68	8x6,6	-	-	-	96	19	77	-	-	-	-	2649	6123	168	8x1	201
07																							
08																							
09																							
10																							

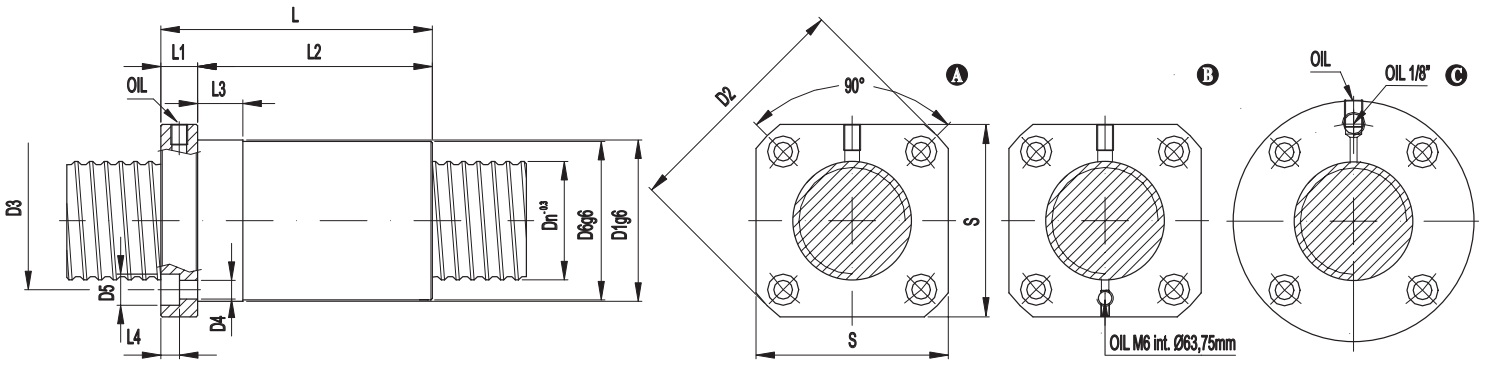

Velocità limite del sistema vite-madrevite: n x Dn ≤ 90000 (n = giri/min Dn = diametro nominale)

	NOTE	Dn mm	Passo mm	N° Circ. sfere	DIAMETRO mm						S mm	LUNGHEZZA mm							CARICO DaN		Rd DaN/µm	Oil	
					D1g6	D2	D3	D4	D5	D6g6		L	L1	L2	L3	L4	L5	L6	Cd	Cs			
01	A	40	6	4+4	57	85	69	4x6,6	11	56	68	96	13	83	16	6,6	-	-	2649	6123	168	M6	224
02																							
03	B	40	10	3+3	62	98	77	4x10,5	16,5	-	75,5	126	26	100	-	11	-	-	4673	8324	148	8x1	412
04	C	40	10	4+4	62	98	77	4x10,5	16,5	-	-	145	26	119	-	11	-	-	5985	11099	187	8x1	227
05																							

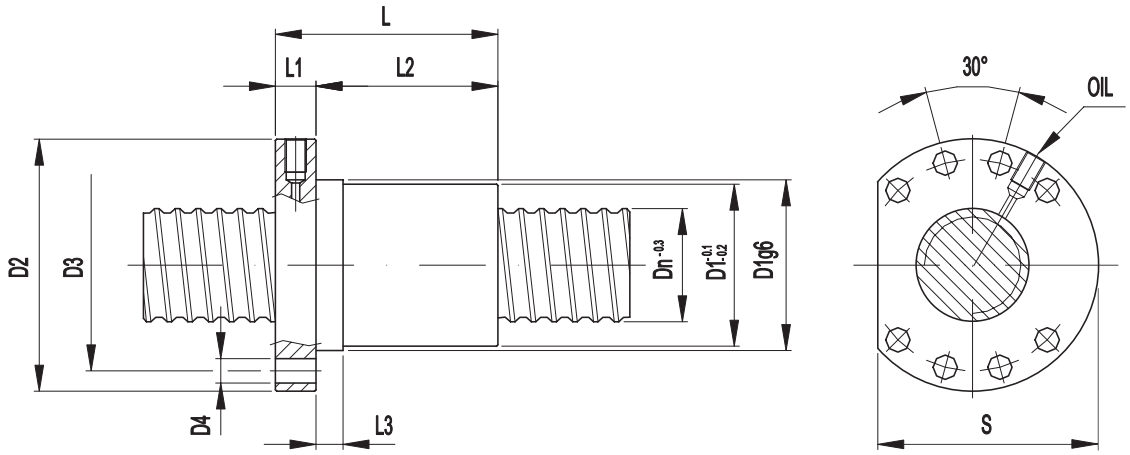

Velocità limite del sistema vite-madrevite: n x Dn ≤ 90000 (n = giri/min Dn = diametro nominale)

	NOTE	Dn mm	Passo mm	N° Circ. sfere	DIAMETRO mm						S mm	LUNGHEZZA mm							CARICO DaN		Rd DaN/µm	Oil	
					D1g6	D2	D3	D4	D5	D6		L	L1	L2	L3	L4	L5	L6	Cd	Cs			
06		40	6	4+4	63	90	78	8x9	-	-	79	96	16	80	16	-	-	-	2649	6123	168	1/8 GAS	225
07																							
08																							
09																							

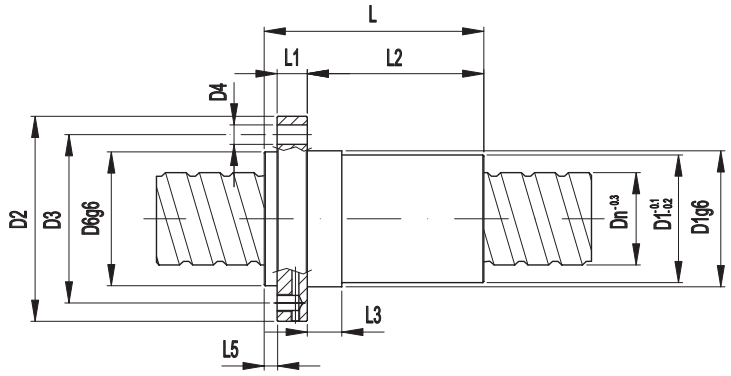

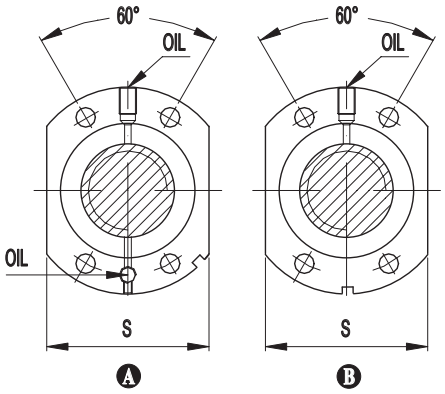

Velocità limite del sistema vite-madrevite: n x Dn ≤ 90000 (n = giri/min Dn = diametro nominale)

	NOTE	Dn mm	Passo mm	N° Circ. sfere	DIAMETRO mm						S mm	LUNGHEZZA mm							CARICO DaN		Rd DaN/µm	Oil	
					D1g6	D2	D3	D4	D5	D6		L	L1	L2	L3	L4	L5	L6	Cd	Cs			
01	A	40	10	3+3	63	95	78	4x9	-	62	75	120	14	100	16	-	6	-	4673	8324	148	8x1	165
02																							
03	B	50	10	4+4	72	110	90	4x11	-	72	80	151,5	16	128,5	16	-	7	-	6640	13946	236	8x1	232
04																							
05																							

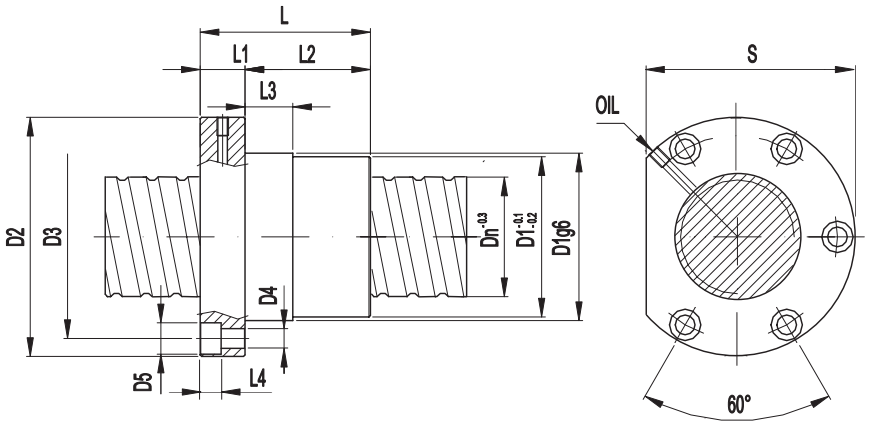

Velocità limite del sistema vite-madrevite: n x Dn ≤ 90000 (n = giri/min Dn = diametro nominale)

	NOTE	Dn mm	Passo mm	N° Circ. sfere	DIAMETRO mm						S mm	LUNGHEZZA mm							CARICO DaN		Rd DaN/µm	Oil	
					D1g6	D2	D3	D4	D5	D6		L	L1	L2	L3	L4	L5	L6	Cd	Cs			
06		40	10	4+4	63	98	78	5x8,5	13,5	-	88,5	137	18	119	15	8	-	-	5985	11099	187	M5	228
07																							
08																							
09																							
10																							

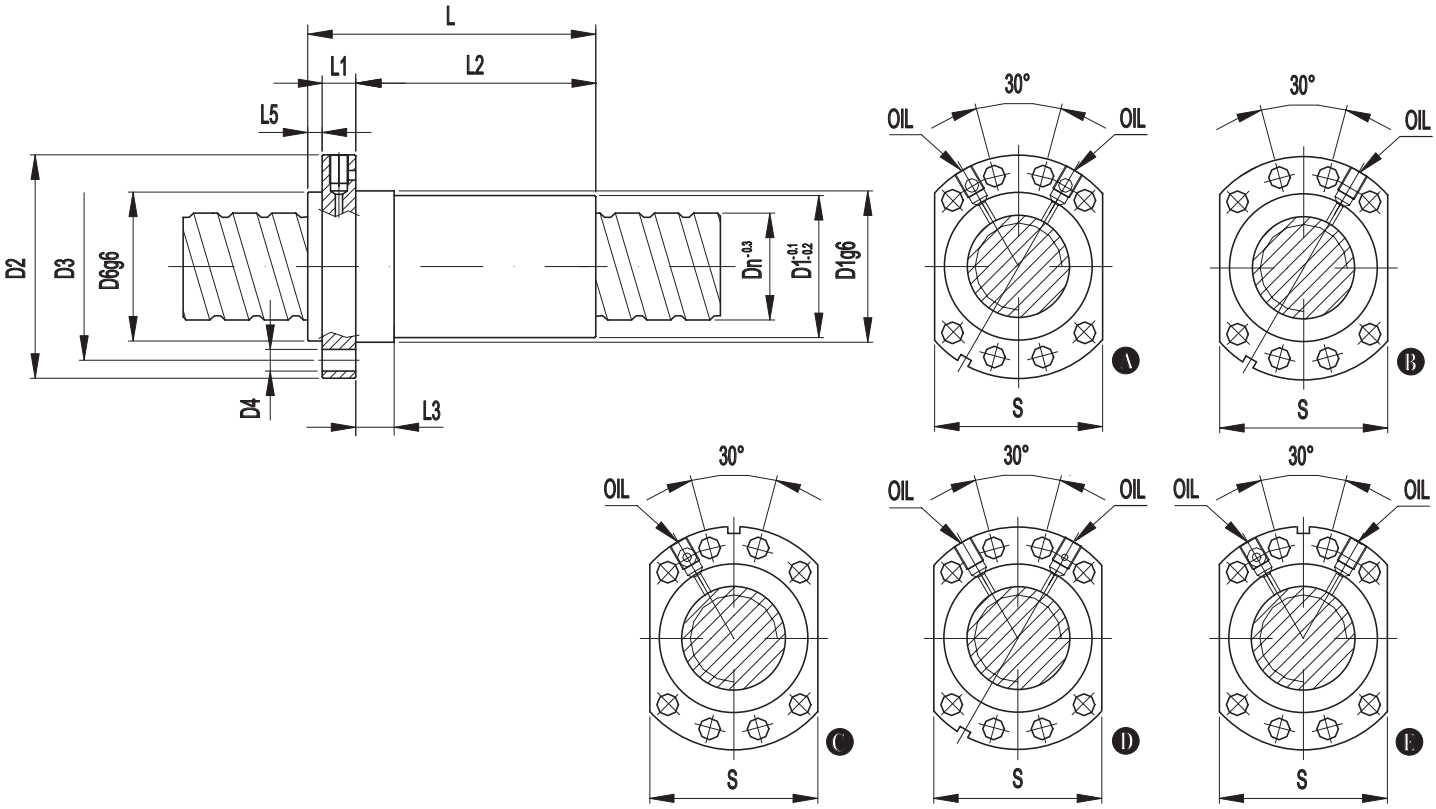

Velocità limite del sistema vite-madrevite: n x Dn ≤ 90000 (n = giri/min Dn = diametro nominale)

	NOTE	Dn mm	Passo mm	N° Circ. sfere	DIAMETRO mm						S mm	LUNGHEZZA mm							CARICO DaN		Rd DaN/µm	Oil	
					D1g6	D2	D3	D4	D5	D6		L	L1	L2	L3	L4	L5	L6	Cd	Cs			
26	A[15]	40	5	5+5	63	93	78	8x9	-	63	70	97	15	75	10	-	7	-	3311	7563	221	8x1	516
25	A[15]	40	5	6+6	63	93	78	8x9	-	63	70	109	15	87	10	-	7	-	3775	9184	265	8x1	614
01	A[15]	40	10	3+3	63	93	78	8x9	-	63	70	120	14	100	16	-	6	-	4673	8324	148	8x1	158
02	A[15]	40	10	4+4	63	93	78	8x9	-	62	70	139	14	119	16	-	6	-	5985	11099	187	8x1	159
03																							
04	C[10]	50	5	4+4	75	110	93	8x11	-	75	85	90	16	67	21	-	7	-	2898	7690	217	8x1	160
22	E[10]	50	5	5+5	75	110	93	8x11	-	75	85	97	16	74	21	-	7	-	3355	9427	268	8x1	308
23	E[10]	50	5	6+6	75	110	93	8x11	-	75	85	109	16	86	21	-	7	-	4107	11536	315	8x1	416
24																							
05	D[14]	50	10	4+4	75	110	93	8x11	-	75	85	151,5	16	128,5	16	-	7	-	6640	13946	236	8x1	161
07	D[11]	63	10	4+4	90	125	108	8x11	-	90	95	152	18	127	16	-	7	-	7335	17645	284	8x1	162
27	B	63	10	5+5	90	125	108	8x11	-	90	95	172	18	147	16	-	7	-	8887	22057	353	8x1	515
28																							

([10]) - Foro olio sottoflangia ø3 interasse ø93 - Lamatura ø8 prof. 1,1
([11]) - Senza foro olio sottoflangia
([14]) - Foro olio sottoflangia ø3
([15]) - Foro olio sottoflangia ø4

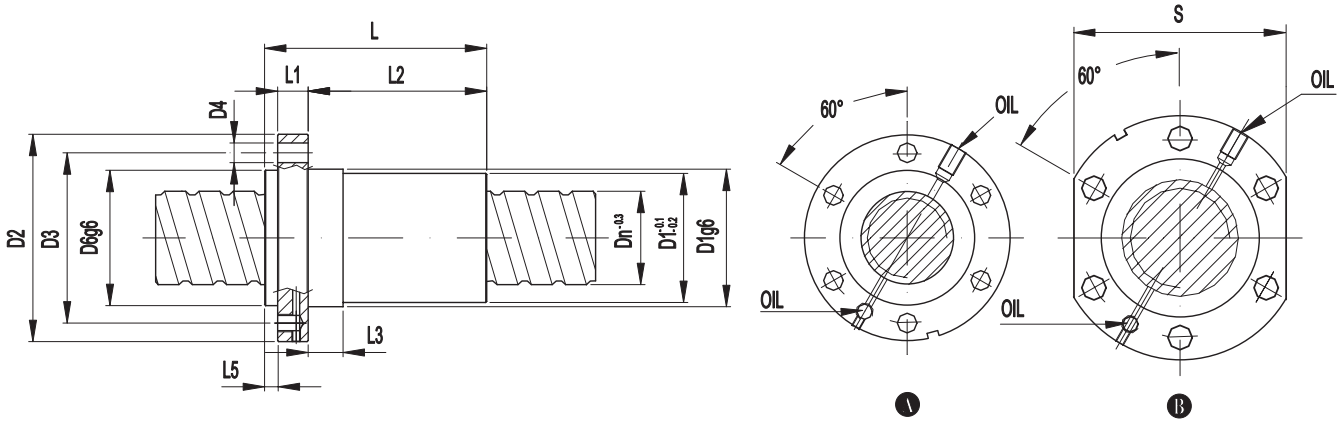

Velocità limite del sistema vite-madrevite: n x Dn ≤ 90000 (n = giri/min Dn = diametro nominale)

	NOTE	Dn mm	Passo mm	N° Circ. sfere	DIAMETRO mm						S mm	LUNGHEZZA mm							CARICO DaN		Rd DaN/µm	Oil	
					D1g6	D2	D3	D4	D5	D6		L	L1	L2	L3	L4	L5	L6	Cd	Cs			
06	A	40	10	3+3	63	95	78	6x9	-	62	-	120	14	100	16	-	6	-	4673	8324	148	8x1	163
07	A	40	10	4+4	63	95	78	6x9	-	62	-	139	14	119	16	-	6	-	5985	11099	487	8x1	164
08																							
09	B	50	10	4+4	72	110	90	6x11	-	72	96	152	16	129	16	-	7	-	6640	13946	236	8x1	167
10																							
11																							
12																							
13																							
14																							
15																							
16																							
17																							
18																							

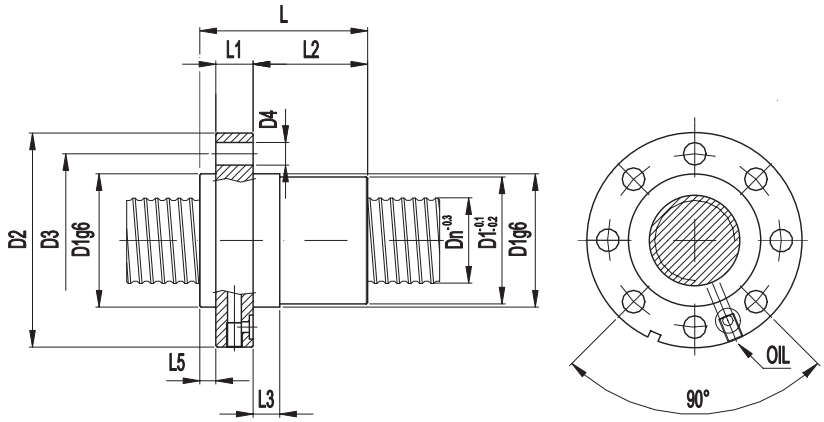

Velocità limite del sistema vite-madrevite: n x Dn ≤ 90000 (n = giri/min Dn = diametro nominale)

NOTE	Dn mm	Passo mm	N° Circ. sfere	DIAMETRO mm						S mm	LUNGHEZZA mm							CARICO DaN		Rd DaN/µm	Oil	
				D1g6	D2	D3	D4	D5	D6		L	L1	L2	L3	L4	L5	L6	Cd	Cs			
01	(20)	50	5	4+4	75	110	93	8x11	-	-	-	90	16	67	21	-	-	-	2898	7690	217	8x1	313
02																							
03																							
04																							
05																							

(20) - Lamatura ø8H11 profondità 1,1 foro olio ø3 interasse ø93

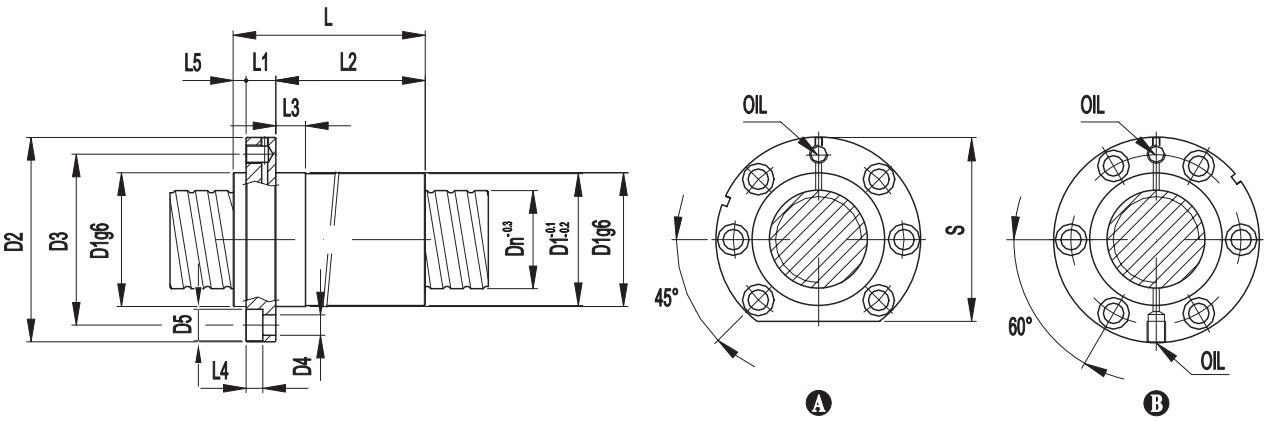

Velocità limite del sistema vite-madrevite: n x Dn ≤ 90000 (n = giri/min Dn = diametro nominale)

NOTE	Dn mm	Passo mm	N° Circ. sfere	DIAMETRO mm						S mm	LUNGHEZZA mm							CARICO DaN		Rd DaN/µm	Oil	
				D1g6	D2	D3	D4	D5	D6		L	L1	L2	L3	L4	L5	L6	Cd	Cs			
09	B	50	5	6+6	68	98	82	6x8,5	13,5	-	-	109	15	87	16	8.5	7	-	4107	11536	315	8x1	453
10																							
06	A	50	10	4+4	72	110	92	6x11	17	-	99	151,5	16	128,5	16	9	7	-	6640	13946	236	1/8 GAS	234
07																							
08																							

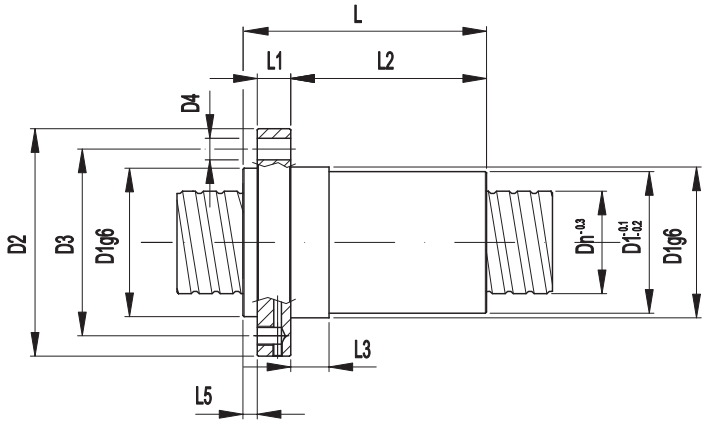

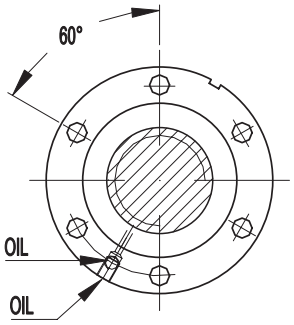

Velocità limite del sistema vite-madrevite: n x Dn ≤ 90000 (n = giri/min Dn = diametro nominale)

NOTE	Dn mm	Passo mm	N° Circ. sfere	DIAMETRO mm						S mm	LUNGHEZZA mm							CARICO DaN		Rd DaN/µm	Oil	
				D1g6	D2	D3	D4	D5	D6		L	L1	L2	L3	L4	L5	L6	Cd	Cs			
01		63	10	4+4	85	125	105	6x11	-	-	-	152	16	129	16	-	7	-	7335	17645	284	8x1	231
02																							
03																							
04																							
05																							

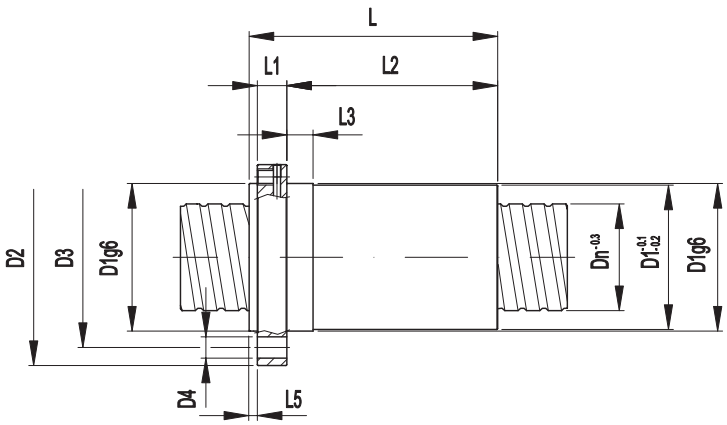

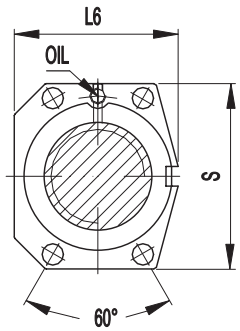

Velocità limite del sistema vite-madrevite: n x Dn ≤ 90000 (n = giri/min Dn = diametro nominale)

NOTE	Dn mm	Passo mm	N° Circ. sfere	DIAMETRO mm						S mm	LUNGHEZZA mm							CARICO DaN		Rd DaN/µm	Oil	
				D1g6	D2	D3	D4	D5	D6		L	L1	L2	L3	L4	L5	L6	Cd	Cs			
06		63	10	4+4	90	132	110	4x13	-	-	113	151,5	18	128,5	16	-	5	100	7335	17645	284	M10	235
07																							
08																							
09																							
10																							

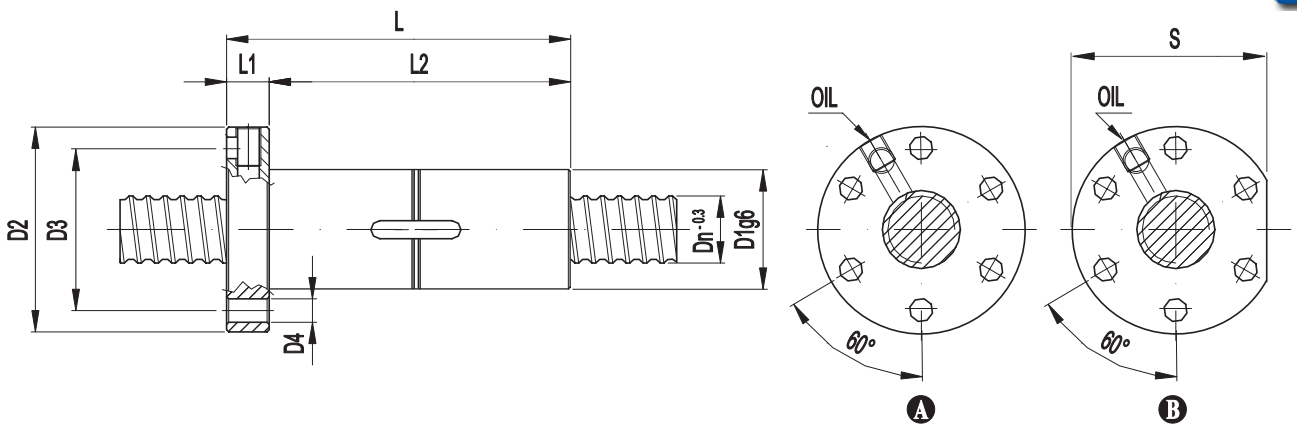

Velocità limite del sistema vite-madrevite: n x Dn ≤ 90000 (n = giri/min Dn = diametro nominale)

	NOTE	Dn mm	Passo mm	N° Circ. sfere	DIAMETRO mm						S mm	LUNGHEZZA mm							CARICO DaN		Rd DaN/µm	Oil	
					D1g6	D2	D3	D4	D5	D6		L±1	L1	L2	L3	L4	L5	L6	Cd	Cs			
01	A	20	5	3+3	33	57,5	45	6x6,6	-	-	-	80	10	70	-	-	-	-	1508	2239	78	M6	168
02	B	20	5	3+3	33	57,5	45	6x6,6	-	-	54,5	80	10	70	-	-	-	-	1508	2239	78	M6	169
03																							
04																							
05																							

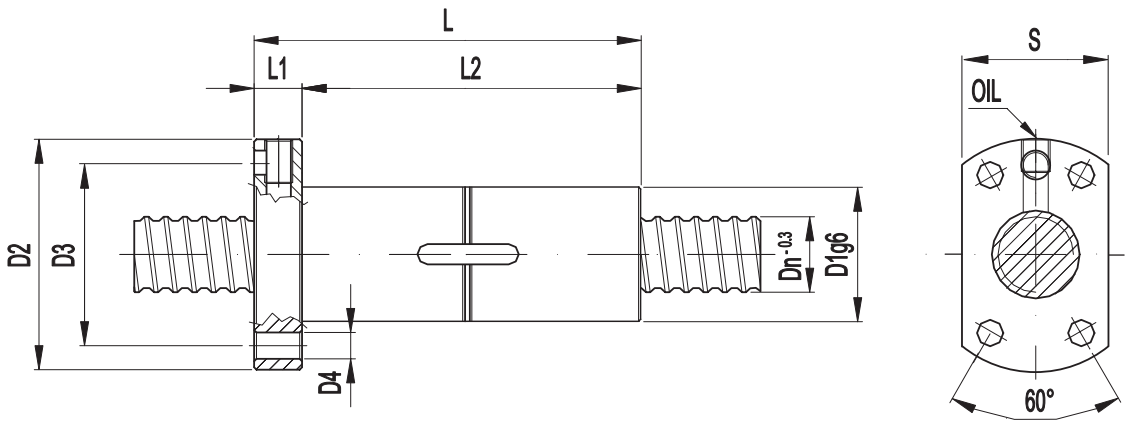

Velocità limite del sistema vite-madrevite: n x Dn ≤ 90000 (n = giri/min Dn = diametro nominale)

	NOTE	Dn mm	Passo mm	N° Circ. sfere	DIAMETRO mm						S mm	LUNGHEZZA mm							CARICO DaN		Rd DaN/µm	Oil	
					D1g6	D2	D3	D4	D5	D6		L±1	L1	L2	L3	L4	L5	L6	Cd	Cs			
06		20	5	3+3	33	57,5	45	4x6,6	-	-	37	80	10	70	-	-	-	-	1508	2239	78	M6	175
07																							
08																							
09																							
10																							

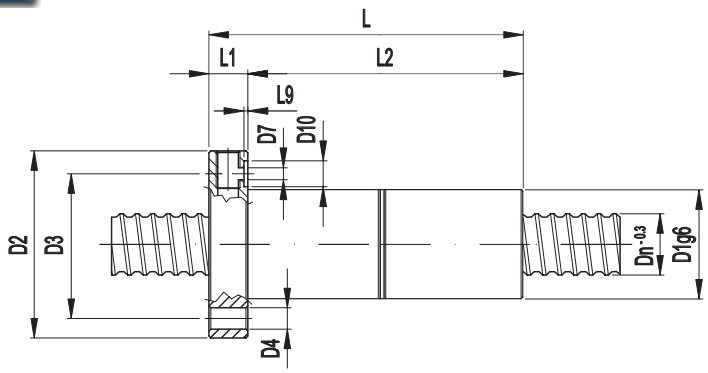

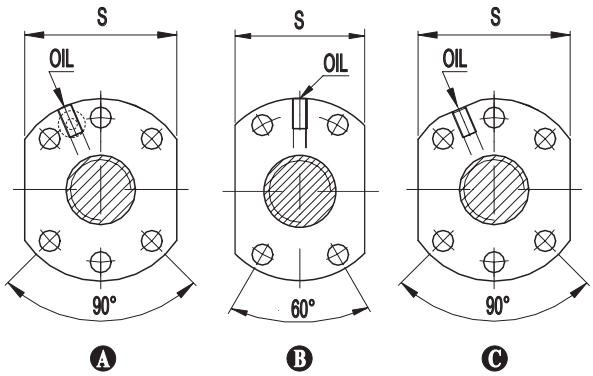

Velocità limite del sistema vite-madrevite: n x Dn ≤ 90000 (n = giri/min Dn = diametro nominale)

NOTE	Dn mm	Passo mm	N° Circ. sfere	DIAMETRO mm						S mm	LUNGHEZZA mm							CARICO DaN		Rd DaN/µm	Oil	
				D1g6	D2	D3	D4	D7	D10		L±1	L1	L2	L3	L4	L5	L9	Cd	Cs			
02	A	25	10	3+3	40	62	51	6x6,6	4	9	48	103	12	91	-	-	-	1,3	1678	2827	88	M6	270
12	A 32	25	10	3+3	43	62	51	6x6,6	4	-	48	103	10	93	-	-	-	-	1678	2827	88	M6	421
03	B	25	10	3+3	43	65	55	4x6,6	-	-	45	102	14	85	-	-	-	-	1678	2827	88	M6	176
04	B	25	10	3+3	43	65	55	4x6,6	-	-	45	100	14	86	-	-	-	-	1678	2827	88	M6	271
05																							
06	C 11	25	10	4+4	40	62	51	6x6,6	-	-	48	124	12	112	-	-	-	-	2150	3770	110	M6	331
07	B	25	10	4+4	43	65	55	4x6,6	-	-	45	124	14	110	-	-	-	-	2150	3770	110	M6	272
09	B	25	20	2+2	43	65	55	4x6,6	-	-	45	119	14	105	-	-	-	-	1167	1884	71	M6	177

(11) - Senza foro olio sottoflangia (32) - Foro sottoflangia ø4 SENZA LAMATURA

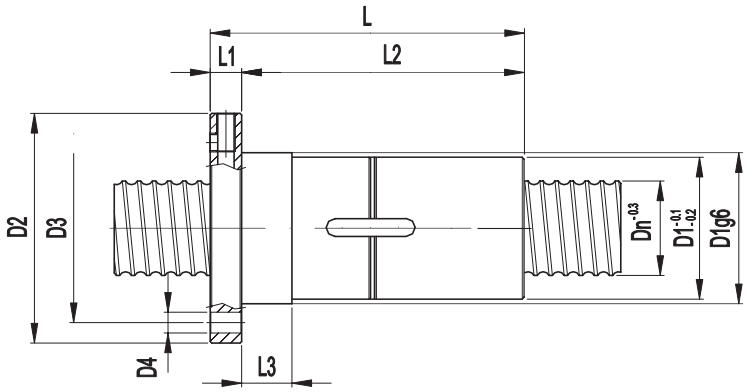

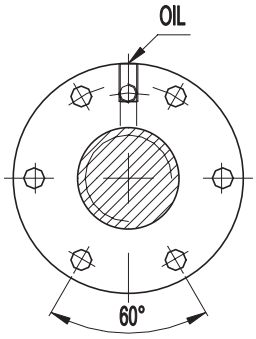

Velocità limite del sistema vite-madrevite: n x Dn ≤ 90000 (n = giri/min Dn = diametro nominale)

NOTE	Dn mm	Passo mm	N° Circ. sfere	DIAMETRO mm						S mm	LUNGHEZZA mm							CARICO DaN		Rd DaN/µm	Oil	
				D1g6	D2	D3	D4	D5	D6		L±1	L1	L2	L3	L4	L5	L6	Cd	Cs			
10	22	32	5	3+3	48	73	60	6x6,6	-	-	-	80	10	70	16	-	-	-	1882	3650	118	M6	172
11	22	32	5	4+4	48	73	60	6x6,6	-	-	-	91	10	81	16	-	-	-	2412	4868	148	M6	173

(22) - Interasse foro olio su flangia ø55

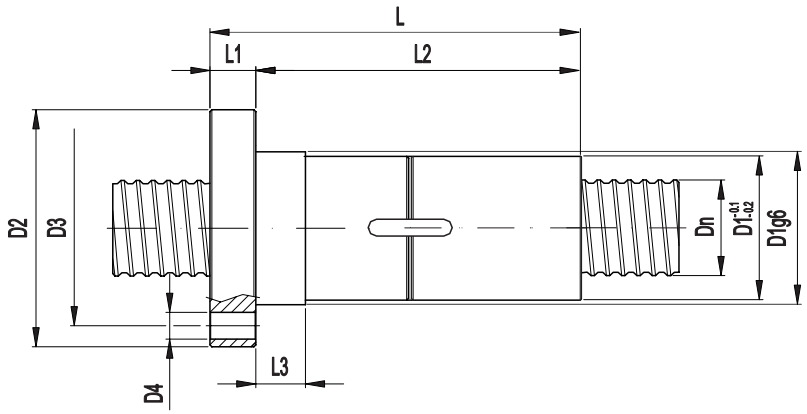

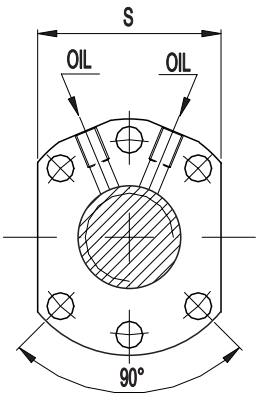

Velocità limite del sistema vite-madrevite: n x Dn ≤ 90000 (n = giri/min Dn = diametro nominale)

	NOTE	Dn mm	Passo mm	N° Circ. sfere	DIAMETRO mm						S mm	LUNGHEZZA mm							CARICO DaN		Rd DaN/µm	Oil	
					D1g6	D2	D3	D4	D5	D6		L±1	L1	L2	L3	L4	L5	L6	Cd	Cs			
01		32	5	4+4	50	80	65	6x9	-	-	62	93	12	71	10	-	-	-	2412	4868	148	M6	180
02																							
03																							
04																							
05																							

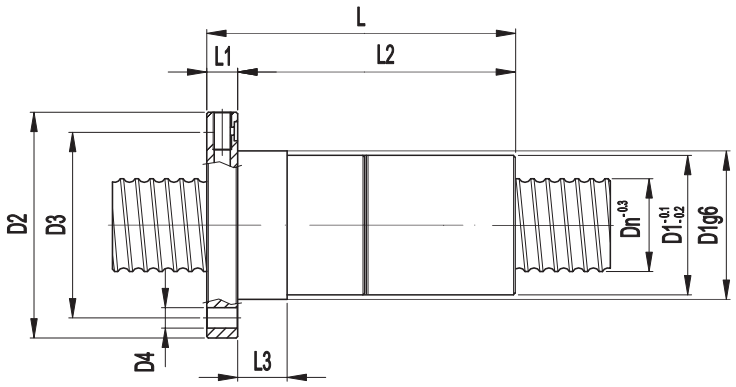

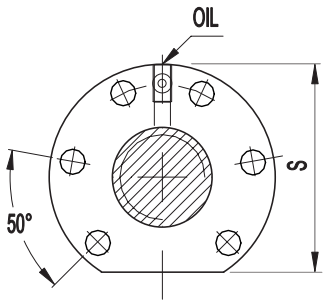

Ⓐ

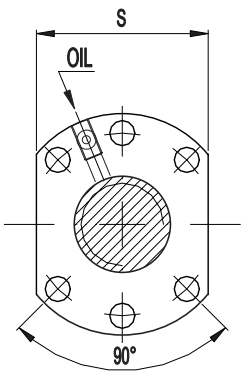

Ⓑ

Velocità limite del sistema vite-madrevite: n x Dn ≤ 90000 (n = giri/min Dn = diametro nominale)

	NOTE	Dn mm	Passo mm	N° Circ. sfere	DIAMETRO mm						S mm	LUNGHEZZA mm							CARICO DaN		Rd DaN/µm	Oil	
					D1g6	D2	D3	D4	D5	D6		L±1	L1	L2	L3	L4	L5	L6	Cd	Cs			
06	Ⓐ(7)	32	6	5+5	50	80	65	6x9	-	-	71	122	12	110	16	-	-	-	3015	6085	163	M6	236
07	Ⓑ(7)	32	6	5+5	50	80	65	6x9	-	-	62	122	12	110	16	-	-	-	3015	6085	163	M6	237
08																							
09	Ⓑ(11)	32	10	4+4	50	80	65	6x9	-	-	62	124	14	110	16	-	-	-	2505	4868	155	M6	276
10	Ⓐ(7)	32	10	4+4	50	80	65	6x9	-	-	71	124	14	110	16	-	-	-	2505	4868	155	M6	238

(7) - Foro olio sottoflangia ø4 - lamatura ø9 profondità 1,4 (11) - Senza foro olio sottoflangia

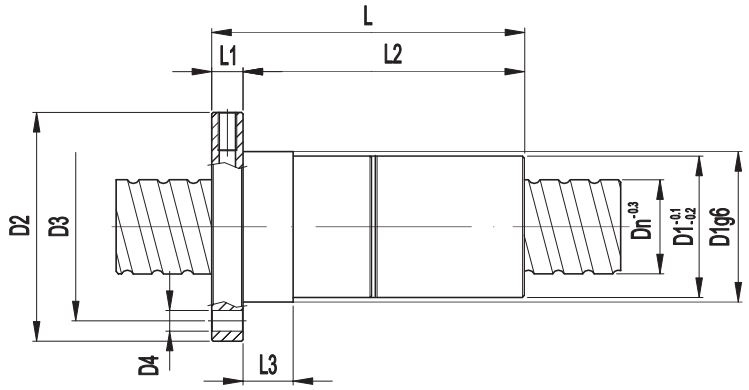

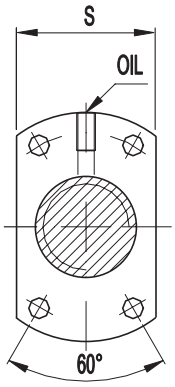

Velocità limite del sistema vite-madrevite: n x Dn ≤ 90000 (n = giri/min Dn = diametro nominale)

	NOTE	Dn mm	Passo mm	N° Circ. sfere	DIAMETRO mm						S mm	LUNGHEZZA mm							CARICO DaN		Rd DaN/µm	Oil	
					D1g6	D2	D3	D4	D5	D6		L±1	L1	L2	L3	L4	L5	L6	Cd	Cs			
01		32	10	3+3	50	80	65	4x8,7	-	-	54	103	14	89	16	-	-	-	1879	3651	116	M6	275
02		32	10	4+4	50	80	65	4x8,7	-	-	54	124	14	110	16	-	-	-	2505	4868	155	M6	277
03		32	20	2+2	50	80	65	4x8,7	-	-	54	119	14	105	16	-	-	-	1314	2434	90	M6	179
04		32	25	2+2	50	80	65	4x8,7	-	-	54	139	14	125	16	-	-	-	1351	2516	92	M6	564
05																							

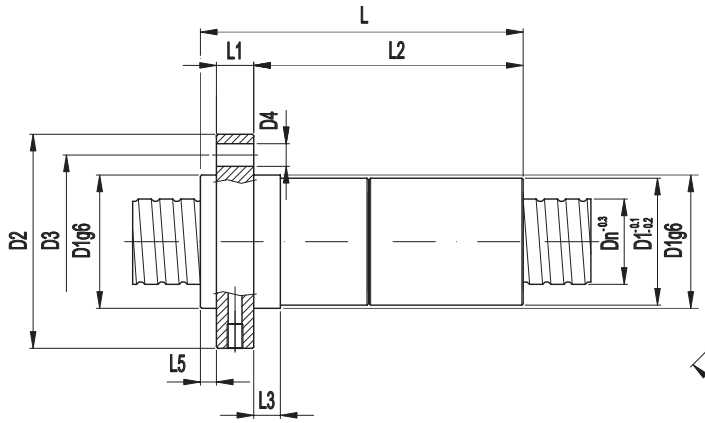

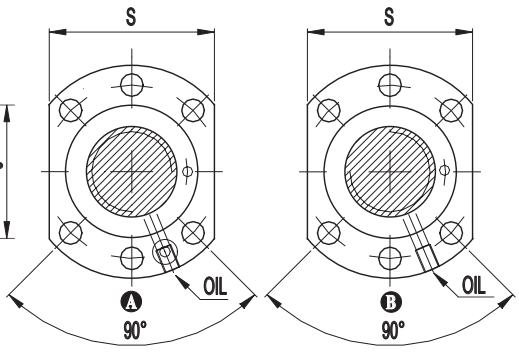

Velocità limite del sistema vite-madrevite: n x Dn ≤ 90000 (n = giri/min Dn = diametro nominale)

	NOTE	Dn mm	Passo mm	N° Circ. sfere	DIAMETRO mm						S mm	LUNGHEZZA mm							CARICO DaN		Rd DaN/µm	Oil	
					D1g6	D2	D3	D4	D5	D6		L±1	L1	L2	L3	L4	L5	L6	Cd	Cs			
06	B	32	10	3+3	50	80	65	6x9	-	-	62	109	14	89	10	-	6	-	1879	3651	116	M6	289
07	B	32	10	4+4	50	80	65	6x9	-	-	62	130	14	110	16	-	6	-	2505	4868	155	M6	280
08	B	32	10	5+5	50	80	65	6x9	-	-	62	154	14	134	16	-	6	-	3130	6085	193	M6	324
09	A(7)	32	12	4+4	50	80	65	6x9	-	-	62	152	14	132	10	-	6	-	2505	4868	155	M6	287
10																							

(7) - Con foro olio sottoflangia ø4 - lamatura ø9 profondità 1,4

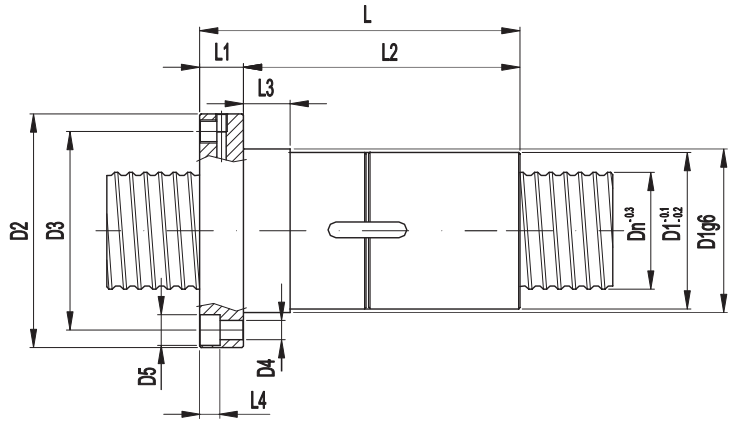

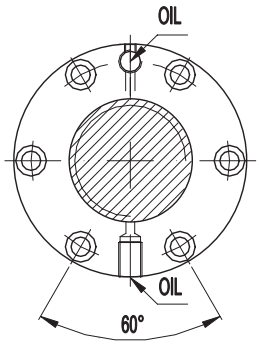

Velocità limite del sistema vite-madrevite: n x Dn ≤ 90000 (n = giri/min Dn = diametro nominale)

NOTE	Dn mm	Passo mm	N° Circ. sfere	DIAMETRO mm						S mm	LUNGHEZZA mm							CARICO DaN		Rd DaN/µm	Oil	
				D1g6	D2	D3	D4	D5	D6		L±1	L1	L2	L3	L4	L5	L6	Cd	Cs			
01	1	40	5	4+4	56	80	68	6x6,6	10,5	-	-	97	15	82	16	7	-	-	2649	6123	177	8x1	189
02		40	5	6+6	56	80	68	6x6,6	10,5	-	-	117	15	102	16	7	-	-	3755	9184	265	8x1	190
03																							
04		50	5	6+6	68	98	82	6x8,5	13,5	-	-	117	15	102	16	8,5	-	-	4107	11536	315	8x1	191
05																							

(1) - Disponibile anche con passo sinistrorso

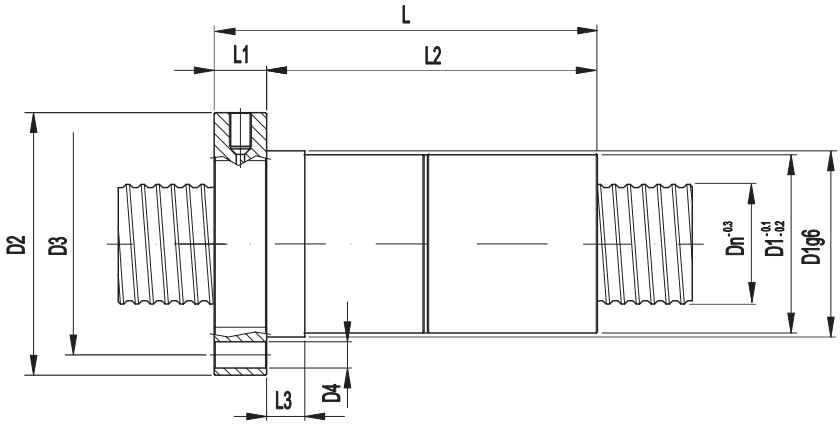

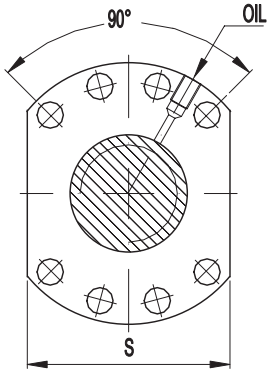

Velocità limite del sistema vite-madrevite: n x Dn ≤ 90000 (n = giri/min Dn = diametro nominale)

NOTE	Dn mm	Passo mm	N° Circ. sfere	DIAMETRO mm						S mm	LUNGHEZZA mm							CARICO DaN		Rd DaN/µm	Oil	
				D1g6	D2	D3	D4	D5	D6		L±1	L1	L2	L3	L4	L5	L6	Cd	Cs			
07		40	6	6+6	63	93	78	8x9	-	-	70	143	15	128	16	-	-	-	3755	9184	265	8x1	240
08																							
09																							
10																							
11																							

(7) - Foro olio sottoflangia ø4 - lamatura ø9 profondità 1,4

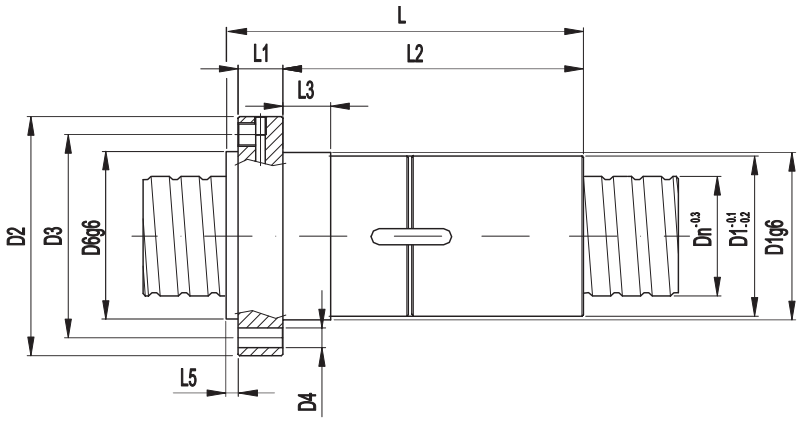

Velocità limite del sistema vite-madrevite: n x Dn ≤ 90000 (n = giri/min Dn = diametro nominale)

NOTE	Dn mm	Passo mm	N° Circ. sfere	DIAMETRO mm						S mm	LUNGHEZZA mm							CARICO DaN		Rd DaN/µm	Oil	
				D1g6	D2	D3	D4	D5	D6		L±1	L1	L2	L3	L4	L5	L6	Cd	Cs			
01	40	10	3+3	63	95	78	6x9	-	62	-	147	14	127	16	-	6	-	4673	8324	148	8x1	192
02	40	10	4+4	63	95	78	6x9	-	62	-	182	14	162	16	-	6	-	5985	11099	187	8x1	193
03																						
04	50	10	6+6	72	110	90	6x11	-	72	-	245	16	222	16	-	7	-	9411	20919	343	8x1	195
05																						

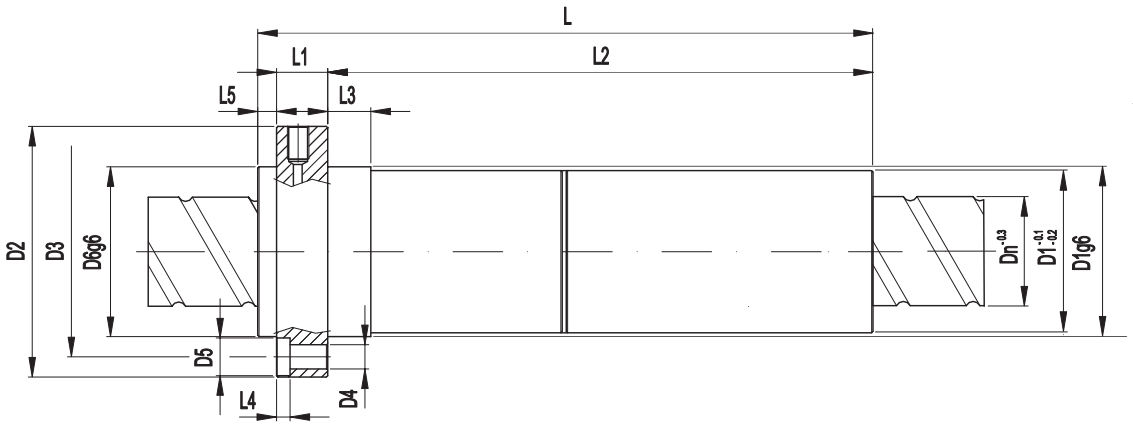

Velocità limite del sistema vite-madrevite: n x Dn ≤ 90000 (n = giri/min Dn = diametro nominale)

NOTE	Dn mm	Passo mm	N° Circ. sfere	DIAMETRO mm						S mm	LUNGHEZZA mm							CARICO DaN		Rd DaN/µm	Oil	
				D1g6	D2	D3	D4	D5	D6		L±1	L1	L2	L3	L4	L5	L6	Cd	Cs			
07	40	20	3+3	63	93	78	8x9	14	63	71	200	17	176	16	3	7	-	4648	8324	130	8x1	290
08																						
09																						
10																						
11																						

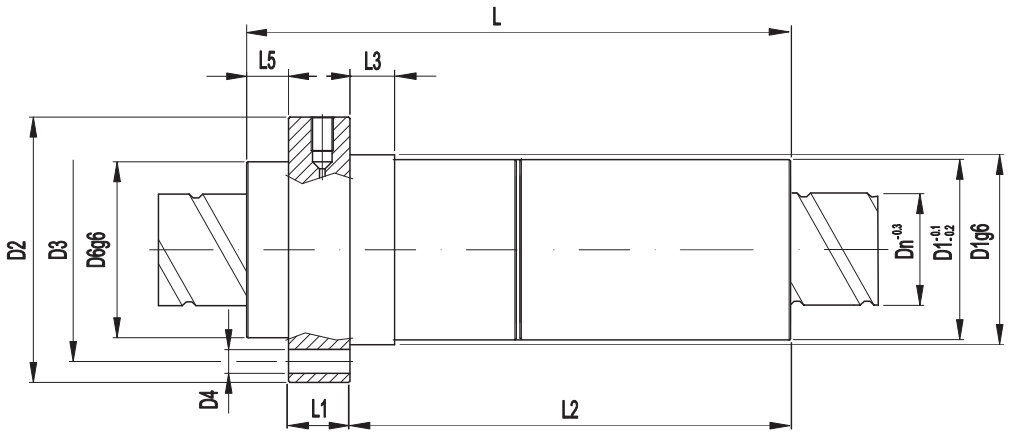

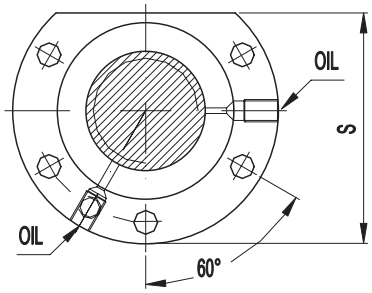

Ⓐ

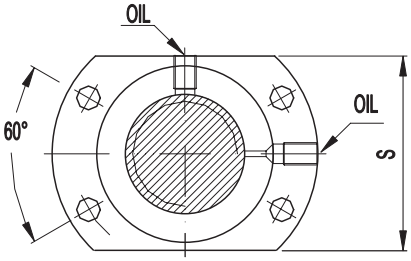

Ⓑ

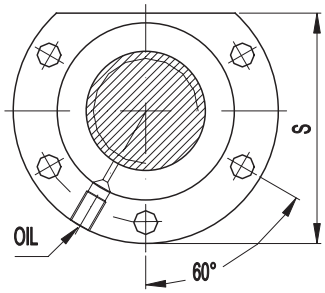

Ⓒ

Velocità limite del sistema vite-madrevite: n x Dn ≤ 90000 (n = giri/min Dn = diametro nominale)

	NOTE	Dn mm	Passo mm	N° Circ. sfere	DIAMETRO mm						S mm	LUNGHEZZA mm							CARICO DaN		Rd DaN/µm	Oil	
					D1g6	D2	D3	D4	D5	D6g6		L±1	L1	L2	L3	L4	L5	L6	Cd	Cs			
01	Ⓐ[1]	40	20	3+3	68	95	80	5x8,5	-	63	82,5	208	22	169	16	-	15	-	4648	8324	130	8x1	291
02	Ⓑ	40	20	3+3	68	95	80	4x8,5	-	63	70	208	22	169	16	-	15	-	4648	8324	130	8x1	294
03																							
04	Ⓐ	40	20	3+3	68	95	82	5x8,5	-	63	82,5	208	22	169	16	-	15	-	4648	8324	130	8x1	293
10	Ⓑ	40	20	3+3	68	95	82	4x8,5	-	63	70	208	22	169	16	-	15	-	4648	8324	130	8x1	295
05																							
07	Ⓒ[1]	40	40	2+2	68	95	80	5x8,5	-	63	82,5	232	22	197	16	-	13	-	3211	5549	100	8x1	188
08																							
09																							
10																							
11																							
12																							
13																							
14																							
15																							

([1]) - Disponibile anche con passo sinistrorso

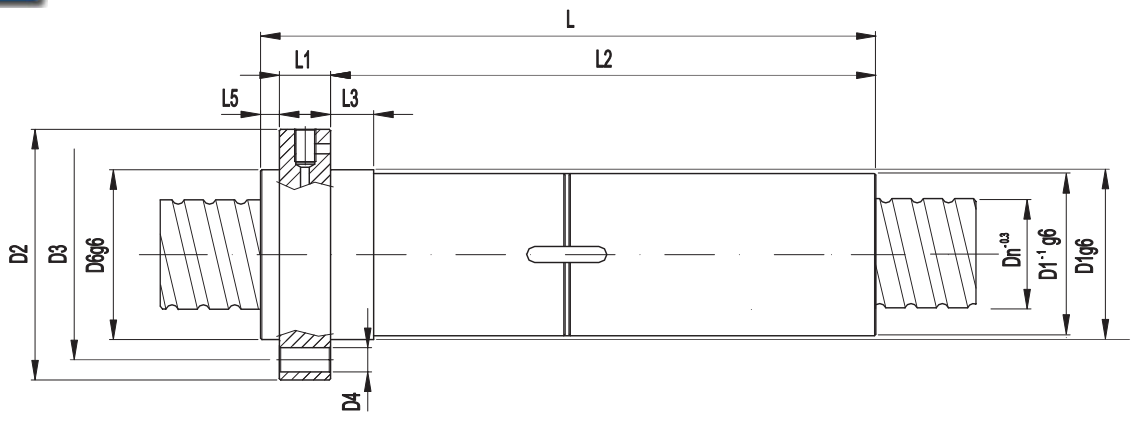

Velocità limite del sistema vite-madrevite: n x Dn ≤ 90000 (n = giri/min Dn = diametro nominale)

NOTE	Dn mm	Passo mm	N° Circ. sfere	DIAMETRO mm						S mm	LUNGHEZZA mm							CARICO DaN		Rd DaN/µm	Oil	
				D1g6	D2	D3	D4	D5	D6g6		L±1	L1	L2	L3	L4	L5	L6	Cd	Cs			
01	[21] 40	10	4+4	63	93	78	8x9	-	62	70	170	14	150	16	-	6	-	5985	11099	187	8x1	197
02																						
03																						
04																						
05																						

([21]) - Foro olio sottoflangia ø4 - interasse ø78

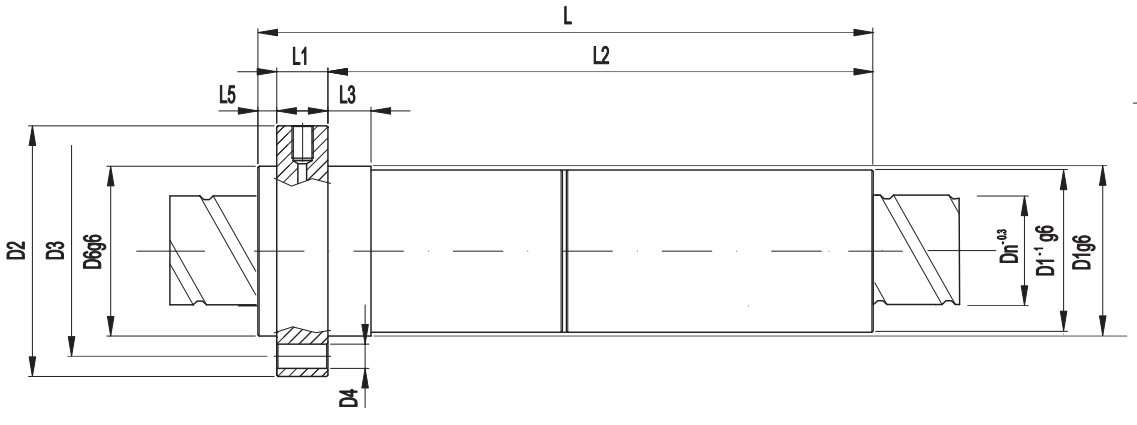

Velocità limite del sistema vite-madrevite: n x Dn ≤ 90000 (n = giri/min Dn = diametro nominale)

NOTE	Dn mm	Passo mm	N° Circ. sfere	DIAMETRO mm						S mm	LUNGHEZZA mm							CARICO DaN		Rd DaN/µm	Oil	
				D1g6	D2	D3	D4	D5	D6g6		L±1	L1	L2	L3	L4	L5	L6	Cd	Cs			
06	40	20	3+3	68	95	78	8x9	-	63	70	208	22	171	16	-	15	-	4648	8324	130	8x1	202
07																						
08																						
09																						
10																						

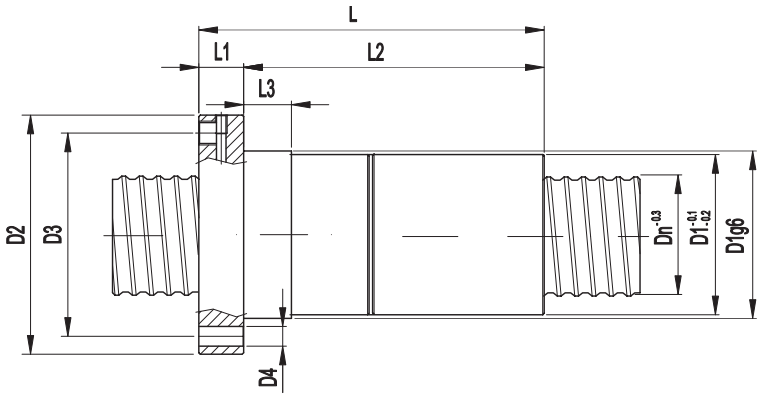

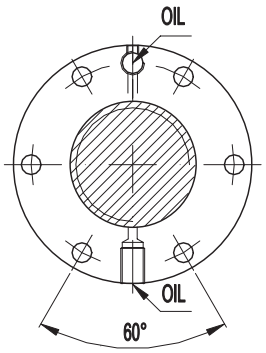

Velocità limite del sistema vite-madrevite: n x Dn ≤ 90000 (n = giri/min Dn = diametro nominale)

NOTE	Dn mm	Passo mm	N° Circ. sfere	DIAMETRO mm						S mm	LUNGHEZZA mm							CARICO DaN		Rd DaN/µm	Oil	
				D1g6	D2	D3	D4	D5	D6g6		L±1	L1	L2	L3	L4	L5	L6	Cd	Cs			
01	50	5	4+4	68	98	82	6x9	-	-	-	97	15	82	16	-	-	-	2898	7690	217	8x1	241
02																						
03																						
04																						
05																						

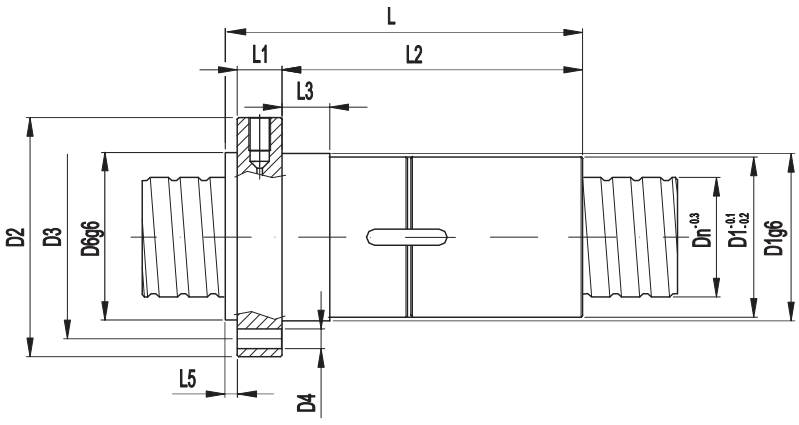

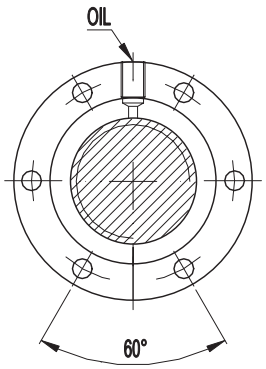

Velocità limite del sistema vite-madrevite: n x Dn ≤ 90000 (n = giri/min Dn = diametro nominale)

NOTE	Dn mm	Passo mm	N° Circ. sfere	DIAMETRO mm						S mm	LUNGHEZZA mm							CARICO DaN		Rd DaN/µm	Oil	
				D1g6	D2	D3	D4	D5	D6g6		L±1	L1	L2	L3	L4	L5	L6	Cd	Cs			
06	50	10	3+3	72	110	90	6x11	-	72	-	153	16	130	16	-	7	-	5185	10459	176	8x1	194
07																						
08																						
09																						
10																						

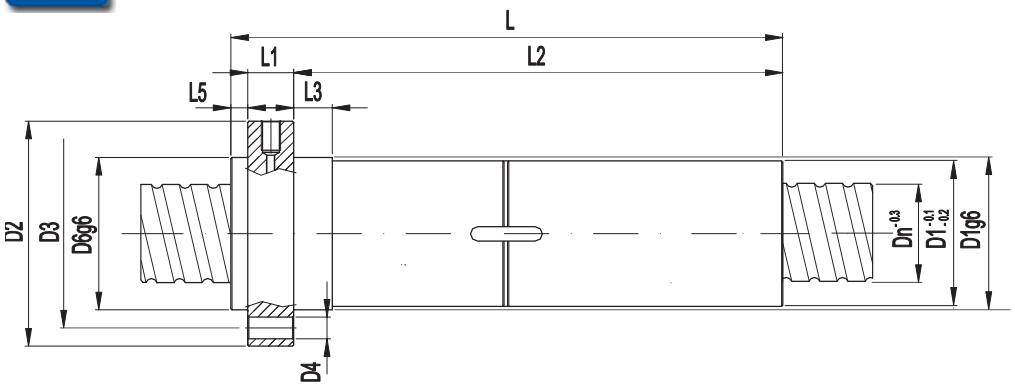

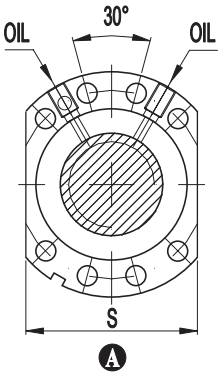

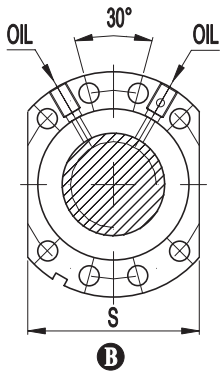

Velocità limite del sistema vite-madrevite: n x Dn ≤ 90000 (n = giri/min Dn = diametro nominale)

NOTE	Dn mm	Passo mm	N° Circ. sfere	DIAMETRO mm						S mm	LUNGHEZZA mm							CARICO DaN		Rd DaN/µm	Oil	
				D1g6	D2	D3	D4	D5	D6g6		L±1	L1	L2	L3	L4	L5	L6	Cd	Cs			
20	A(33)	50	5	6+6	75	110	93	8x11	-	75	85	125	16	102	16	-	7	-	4107	11536	315	8x1	403
21																							
01	B(14)	50	10	4+4	75	110	93	8x11	-	75	85	171	16	148	16	-	7	-	6649	13946	236	8x1	251

(14) - Foro olio sottoflangia ø3 (33) - Foro olio sottoflangia ø5

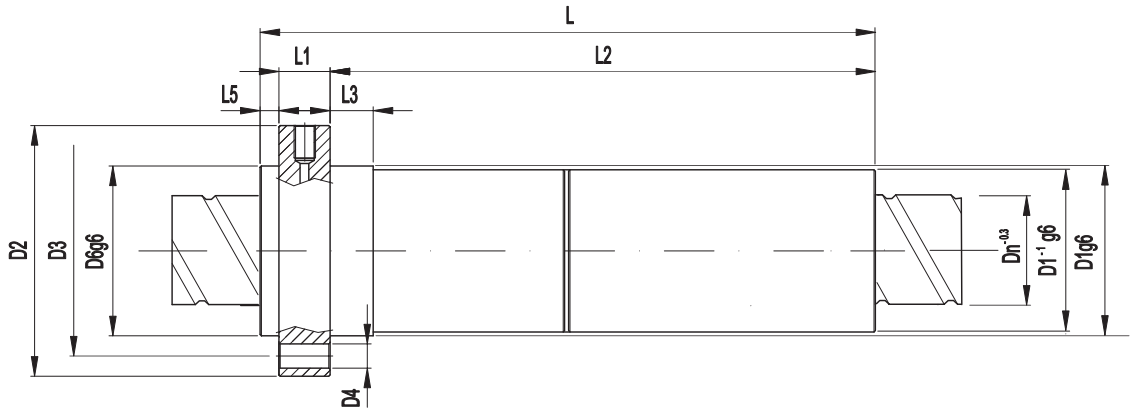

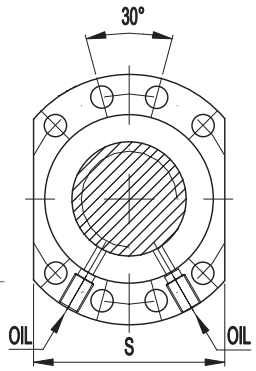

Velocità limite del sistema vite-madrevite: n x Dn ≤ 90000 (n = giri/min Dn = diametro nominale)

NOTE	Dn mm	Passo mm	N° Circ. sfere	DIAMETRO mm						S mm	LUNGHEZZA mm							CARICO DaN		Rd DaN/µm	Oil	
				D1g6	D2	D3	D4	D5	D6g6		L±1	L1	L2	L3	L4	L5	L6	Cd	Cs			
06		50	20	3+3	75	110	93	8x11	-	75	85	206	22	169	16	-	15	-	5166	10459	132	8x1	282
07		50	20	3+3	78	110	93	8x11	-	75	85	206	22	169	16	-	15	-	5166	10459	132	8x1	203
08		50	20	4+4	78	110	93	8x11	-	75	85	253	22	216	16	-	15	-	6888	13945	149	8x1	204
09		50	20	4+4	75	110	93	8x11	-	75	85	253	22	216	16	-	15	-	6888	13945	149	8x1	302
22																							
10		63	20	3+3	90	125	108	8x11	-	90	100	206	22	169	16	-	15	-	5714	13234	140	8x1	205
11		63	20	4+4	90	125	108	8x11	-	90	100	254	22	217	16	-	15	-	7600	17500	165	8x1	328

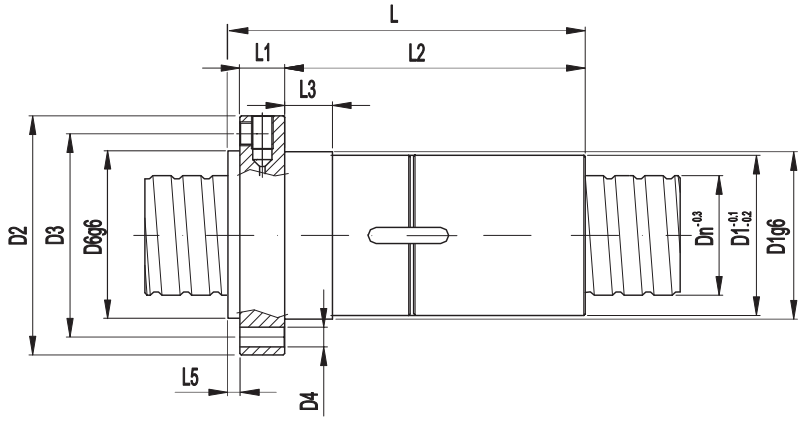

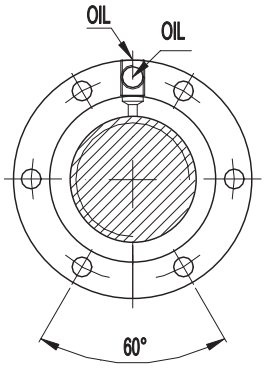

Velocità limite del sistema vite-madrevite: n x Dn ≤ 90000 (n = giri/min Dn = diametro nominale)

NOTE	Dn mm	Passo mm	N° Circ. sfere	DIAMETRO mm						S mm	LUNGHEZZA mm							CARICO DaN		Rd DaN/µm	Oil	
				D1g6	D2	D3	D4	D5	D6g6		L±1	L1	L2	L3	L4	L5	L6	Cd	Cs			
01	63	10	4+4	85	125	105	6x11	-	85	-	171	18	148	16	-	5	-	7335	17645	284	8x1	243
02	63	10	5+5	85	125	105	6X11	-	85	-	200	18	177	16	-	5	-	8887	22057	353	8x1	244
03	63	10	5+5	90	125	108	6x11	-	90	-	202	18	177	16	-	7	-	8887	22057	353	8x1	196
04																						
05																						

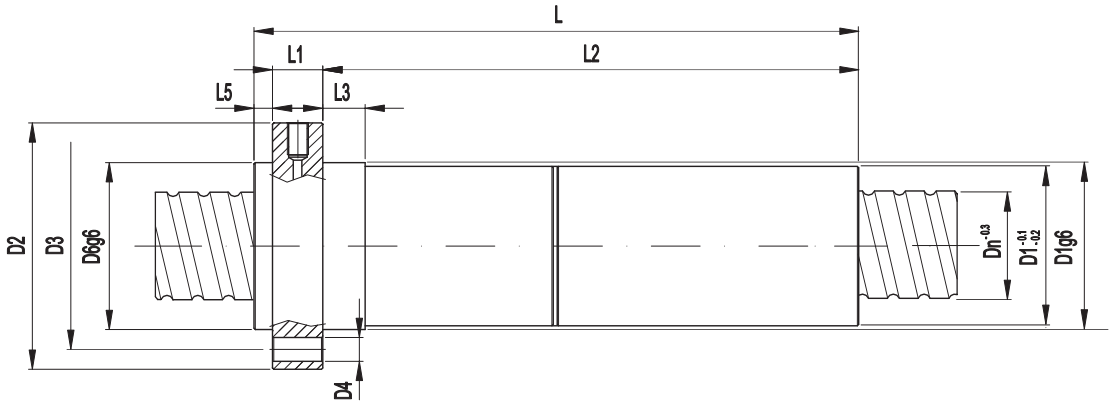

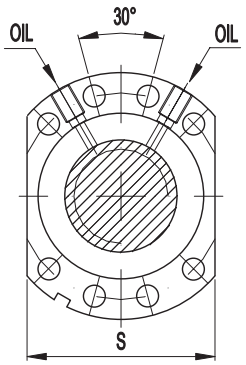

Velocità limite del sistema vite-madrevite: n x Dn ≤ 90000 (n = giri/min Dn = diametro nominale)

NOTE	Dn mm	Passo mm	N° Circ. sfere	DIAMETRO mm						S mm	LUNGHEZZA mm							CARICO DaN		Rd DaN/µm	Oil	
				D1g6	D2	D3	D4	D5	D6g6		L±1	L1	L2	L3	L4	L5	L6	Cd	Cs			
06	63	10	4+4	90	125	108	8x11	-	90	95	171	18	146	16	-	7	-	7335	17645	284	8x1	199
07	63	10	5+5	90	125	108	8x11	-	90	95	202	18	177	16	-	7	-	8887	22057	353	8x1	200
08																						
09																						
10																						

DOVE SIAMO

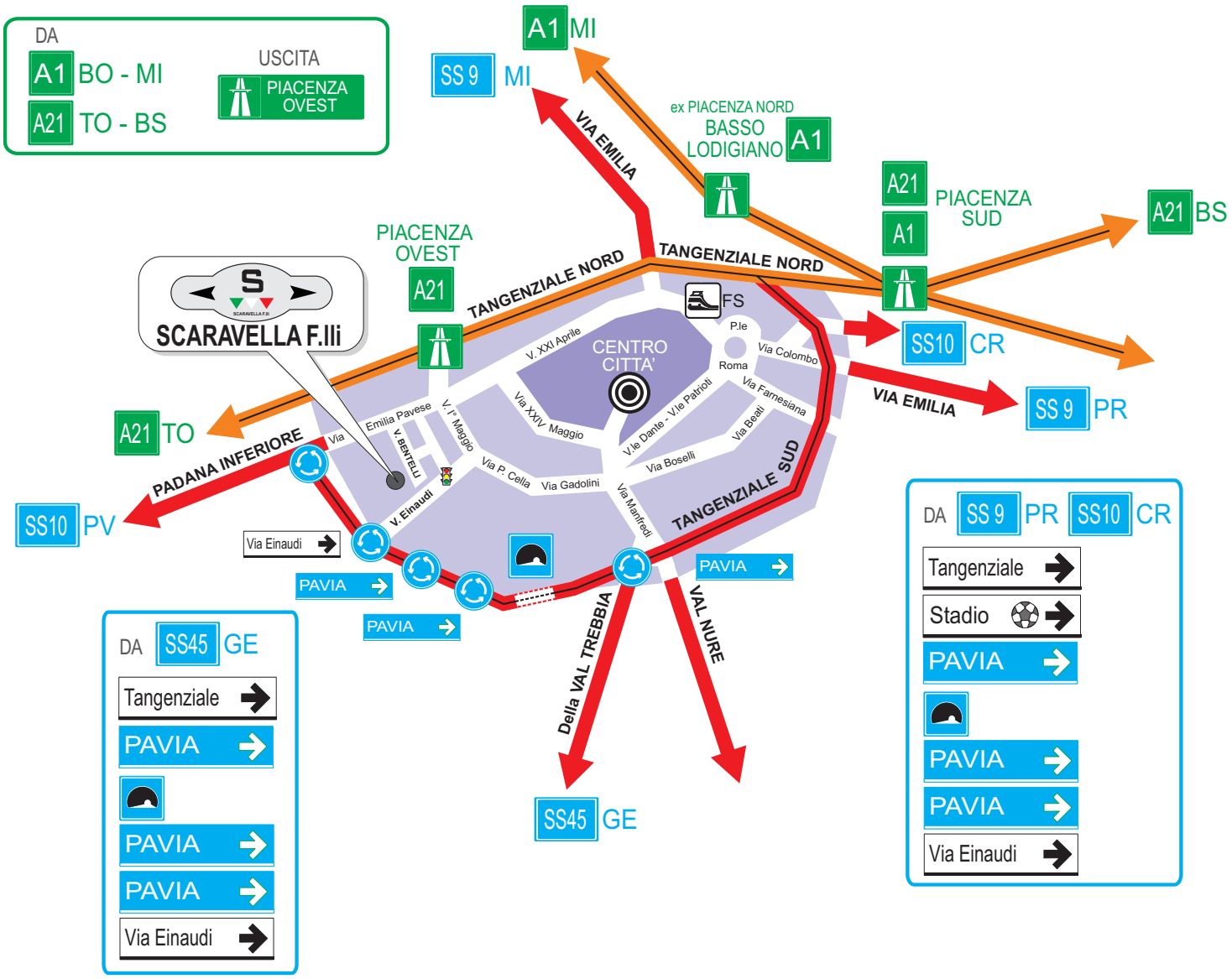

WHERE WE ARE

Pubblicazione gratuita a scopo propagandistico / informativo - SCARAVELLA F.lli S.r.l.

ANNOTAZIONI